FORGE K210 WIRELESS KEYBOARD

QUICK START GUIDE

FR
FEUILLE
BAC DE TRI

Model: MS-8ZAC

INDEX

01 English....4
02 繁體中文....6
03 中文简体....8
04 日本語....10
05 한국어....12
06 Bahasa Indonesia....14
07 Tiếng Việt....16
08 Français....18
09 Español....20
10 Türkçe....22
11 Polski....24
12 Italiano....26
13 Português....28
14 Nederlands....30
15 Deutsch....32
16 Русский....34
17 български....36
18 Dansk....38
19 Suomi....40
20 Magyar....42
21 Norsk....44
22 Română....46
23 Slovenčina....48
24 Svenska....50
25 Čeština....52
26 Українська....54
27 Ελληνικά....56

Declaración de Información Comercial y Técnica – Chile

Información comercial	
Fecha	2026/07/07
Nombre comercial del equipo	Wireless Keyboard & Wireless Mouse
Fabricante	Micro-Star International Co., Ltd. (MSI)
Importador o representante en Chile	Samuel Rojas
Domicilio (en Chile) del fabricante	Nevado de Chillan 19413, Santiago
Correo electrónico de contacto	Samuelrojas@msi.com
Sitio web	https://latam.msi.com/

Características técnicas	
Tipo de equipo	FORGE K210 W COMBO
Marca	MSI
Modelo	MS-8ZAC & MS-8ZBG
Tecnología / Modulación	2.4G Wireless
Bandas de frecuencias	2.4G Wireless (2400MHz~2483.5MHz)
Ganancia de antena (dBi)	KB & Mouse : 2.4G Wireless (2400MHz~2483.5MHz) : 2.08
Max EIRP	KB : 2.4G Wireless (2400MHz~2483.5MHz) : 1.19 dBm Mouse : 2.4G Wireless (2400MHz~2483.5MHz): 1.41 dBm
Módulos RF usados	2.4G Proprietary

Informe de Ensayo / Test Report	Se puede acceder al informe de pruebas en el siguiente enlace con contraseña. Si alguna autoridad necesita acceder, por favor, contacte a support@msi.com Enlace de descarga: https://fccid.io/I4L-MS-8ZAC & https://fccid.io/I4L-MS-8ZBG
Declaración de conformidad	El equipo previamente individualizado cumple con las disposiciones establecidas en la Norma Técnica de Equipos de alcance reducido, aprobada por la resolución exenta N° 1.985, de 2017, de la Subsecretaría de Telecomunicaciones

01 English

Product Overview

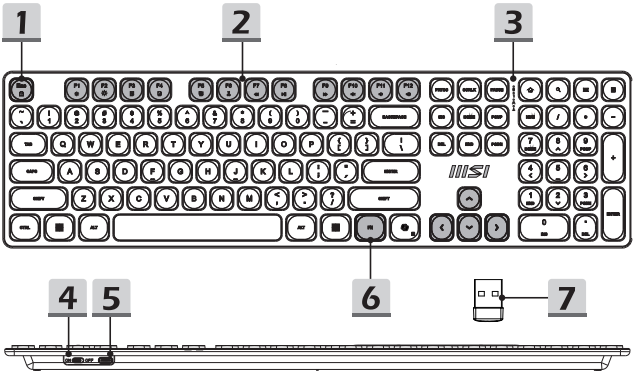

1. Lock/ Unlock the FN Key
2. Function Key
3. Indicator Light
4. Switch On/ Off
5. USB-C Charging Port
6. FN Key
7. Wireless USB Dongle

Auto Sleep Mode

The keyboard enters sleep mode after 5 minutes of inactivity. Press any key to wake it up.

Charging Indicator

The keyboard's red LED remains on while it is charging. When it is fully charged, the LED turns off.

FN Combination Functions

Shortcut Key	Function
FN + F1	Decrease Screen Brightness
FN + F2	Increase Screen Brightness
FN + F3	Select All
FN + F4	Copy
FN + F5	Paste
FN + F6	Cut
FN + F7	Previous Track
FN + F8	Play/ Pause
FN + F9	Next Track
FN + F10	Mute
FN + F11	Volume Down
FN + F12	Volume Up
FN + ESC	FN Lock

※ For more information, please visit the MSI official website.

外觀檢視

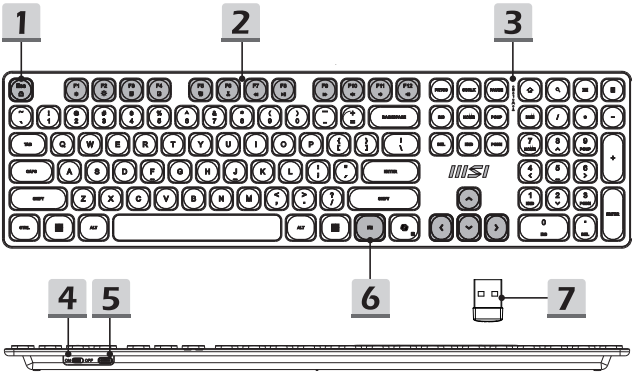

1. 鎖定 / 解鎖 FN鍵
2. 功能鍵
3. 指示燈
4. 電源開關
5. USB-C 充電孔
6. FN鍵
7. 無線 USB 接收器

自動進入睡眠模式

鍵盤在無打字輸入的5分鐘之後，會進入睡眠模式，此時可按任意鍵喚醒。

充電指示燈

鍵盤在充電時，紅色指示燈會常亮。電量充滿後，燈號熄滅。

FN 組合鍵功能

快捷鍵	功能
FN + F1	降低螢幕亮度
FN + F2	提高螢幕亮度
FN + F3	全選
FN + F4	複製
FN + F5	貼上
FN + F6	剪下
FN + F7	上一首
FN + F8	播放 / 暫停
FN + F9	下一首
FN + F10	靜音
FN + F11	降低音量
FN + F12	增加音量
FN + ESC	FN 鎖定

※如欲獲得更多產品訊息，請至 MSI 官方網站。

03 中文简体

产品检视

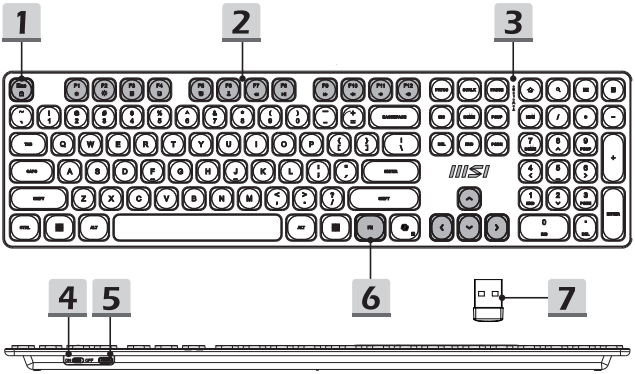

1. 锁定 / 解锁 FN 键
2. 功能键
3. 指示灯
4. 打开 / 关闭
5. USB-C 充电端口
6. FN 键
7. 无线 USB Dongle

自动睡眠模式

键盘在 5 分钟无操作后将进入睡眠模式。按下任意键即可唤醒。

充电指示灯

充电时，键盘的红色 LED 灯常亮。充满电后，LED 灯将熄灭。

FN 组合功能

快捷键	功能
FN + F1	降低屏幕亮度
FN + F2	增加屏幕亮度
FN + F3	全选
FN + F4	复制
FN + F5	粘贴
FN + F6	剪切
FN + F7	上一首曲目
FN + F8	播放 / 暂停
FN + F9	下一首曲目
FN + F10	静音
FN + F11	降低音量
FN + F12	提高音量
FN + ESC	FN 锁定

※ 要了解更多信息，请访问 MSI 官方网站。

04 日本語

製品概要

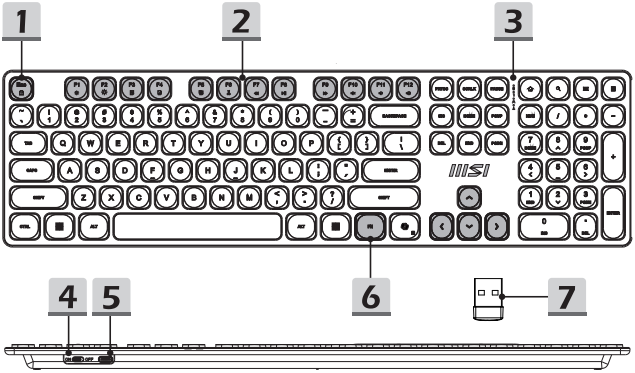

1. FNキーのロック/ ロック解除
2. ファンクションキー
3. インジケータLED
4. オン/ オフ切り替えスイッチ
5. USB-C充電ポート
6. FNキー
7. ワイヤレスUSBドングル

自動スリープモード

キーボードは5分間以上操作しないと自動的にスリープモードに入ります。任意のキーを押すと復帰します。

充電インジケータ

キーボード充電中の場合、LEDが赤色で点灯します。100%充電の場合、LEDが消灯します。

FNキーの組み合わせ機能

ショートカットキー	機能
FN + F1	画面の輝度を下げる
FN + F2	画面の輝度を上げる
FN + F3	すべて選択
FN + F4	コピー
FN + F5	貼り付け
FN + F6	切り取り
FN + F7	前のトラック
FN + F8	再生/ 一時停止
FN + F9	次のトラック
FN + F10	ミュート
FN + F11	音量ダウン
FN + F12	音量アップ
FN + ESC	FNロック

※ 詳しくはMSI公式Webサイトを確認してください。

05 한국어

제품 개요

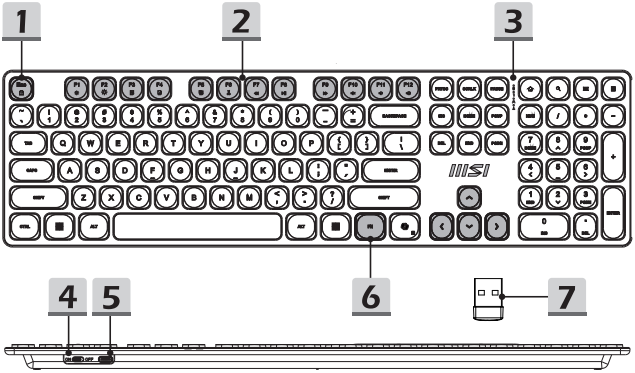

1. 잠금/ FN Key 잠금해제
2. 기능 키
3. 표시등
4. 스위치 켜기/ 끄기
5. USB-C 충전 포트
6. FN Key
7. 무선 USB 동글

자동 절전 모드

키보드는 5분간 아무런 동작이 없으면 절전 모드로 전환됩니다. 아무 키나 눌러서 돌아옵니다.

충전 표시등

충전 중에는 키보드의 빨간색 LED가 계속 켜져 있습니다. 완전히 충전되면 LED가 꺼집니다.

FN 조합 기능

단축 키	기능
FN + F1	화면 밝기 감소
FN + F2	화면 밝기 증가
FN + F3	모두 선택
FN + F4	복사
FN + F5	붙여넣기
FN + F6	잘라내기
FN + F7	이전 트랙
FN + F8	재생 / 일시정지
FN + F9	다음 트랙
FN + F10	음소거
FN + F11	볼륨 다운
FN + F12	볼륨 업
FN + ESC	FN 잠금

※ 자세한 내용은 MSI 공식 웹사이트를 방문하세요.

06 Bahasa Indonesia

Mengenal Produk

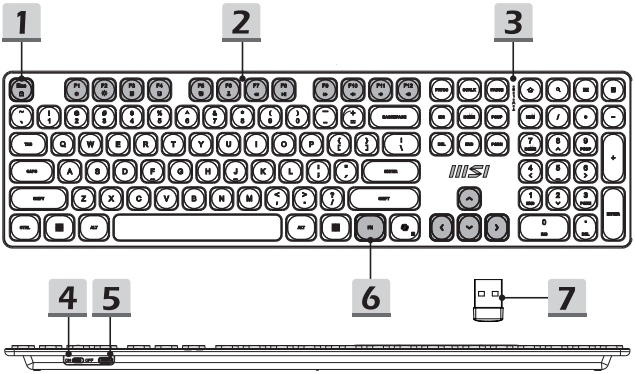

1. Kunci/Buka Kunci tombol FN
2. Tombol Fungsi
3. Lampu Indikator
4. Tombol Daya Nyalakan/Matikan
5. Port Pengisian Daya USB-C
6. Tombol FN
7. Dongle USB Nirkabel

Mode Tidur Otomatis

Keyboard memasuki mode tidur setelah 5 menit tidak aktif. Tekan tombol apa saja untuk membangunkannya.

Indikator Pengisian

Lampu LED merah keyboard tetap menyala selama pengisian daya. Ketika sudah terisi penuh, LED akan mati.

Fungsi Kombinasi FN

Tombol Pintasan	Fungsi
FN + F1	Mengurangi Kecerahan Layar
FN + F2	Menambah Kecerahan Layar
FN + F3	Pilih Semua
FN + F4	Salin
FN + F5	Tempel
FN + F6	Potong
FN + F7	Trek Sebelumnya
FN + F8	Putar/ Jeda
FN + F9	Trek Berikutnya
FN + F10	Senyapkan
FN + F11	Memperkecil volume suara
FN + F12	Memperbesar volume suara
FN + ESC	Kunci FN

※ Untuk informasi lebih lanjut, silakan kunjungi situs web resmi MSI.

07 Tiếng Việt

Tổng quan sản phẩm

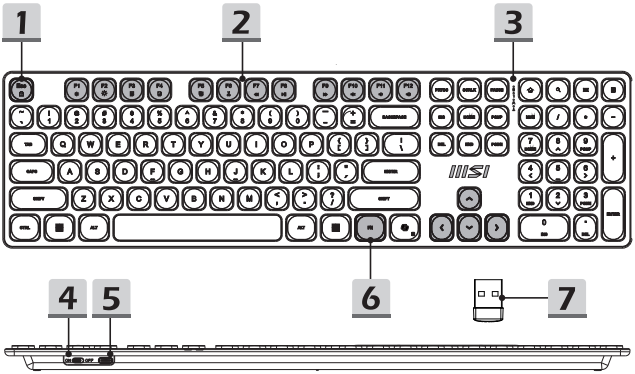

1. Khóa/ Mở khóa phím FN
2. Phím Function
3. Đèn báo
4. Công tắc Bật/ Tắt
5. Cổng sạc USB-C
6. Phím FN
7. Dongle USB không dây

Chế độ tự động ngủ

Bàn phím sẽ chuyển sang chế độ ngủ sau 5 phút không sử dụng. Bấm một phím bất kỳ để đánh thức bàn phím.

Đèn báo sạc

Đèn LED đỏ của bàn phím sẽ phát sáng khi đang được sạc. Khi được sạc đầy, đèn LED sẽ tắt.

Các chức năng của tổ hợp phím FN

Phím tắt	Chức năng
FN + F1	Giảm độ sáng của màn hình
FN + F2	Tăng độ sáng của màn hình
FN + F3	Chọn tất cả
FN + F4	Sao chép
FN + F5	Dán
FN + F6	Cắt
FN + F7	Bài trước đó
FN + F8	Phát/ Tạm dừng
FN + F9	Bài tiếp theo
FN + F10	Tắt tiếng
FN + F11	Giảm âm lượng
FN + F12	Tăng âm lượng
FN + ESC	Khóa phím FN

※ Để biết thêm thông tin, vui lòng ghé thăm Trang chủ của MSI.

08 Français

Présentation du produit

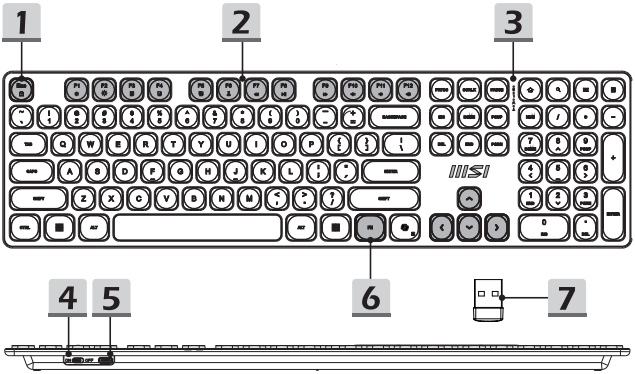

1. Verrouiller/déverrouiller la touche FN
2. Touche de fonction
3. Indicateur lumineux
4. Activer ou désactiver
5. Port de charge USB-C
6. Touche FN
7. Dongle USB sans fil

Mode veille automatique

Le clavier passe en mode veille après 5 minutes d'inactivité. Appuyez sur n'importe quelle touche pour le réveiller.

Indicateur de charge

Le voyant LED rouge du clavier reste allumé pendant la charge. Lorsque le clavier est complètement chargé, le voyant LED s'éteint.

Fonctions des combinaisons de touches FN

Touches de raccourci	Fonction
FN + F1	Diminuer la luminosité de l'écran
FN + F2	Augmenter la luminosité de l'écran
FN + F3	Sélectionner tout
FN + F4	Copier
FN + F5	Coller
FN + F6	Couper
FN + F7	Piste précédente
FN + F8	Lecture/Pause
FN + F9	Piste suivante
FN + F10	Sourdine
FN + F11	Réduire le volume
FN + F12	Augmenter le volume
FN + ESC	Verrouillage FN

※Pour plus d'information, veuillez consulter le site officiel MSI.

09 Español

Información general del producto

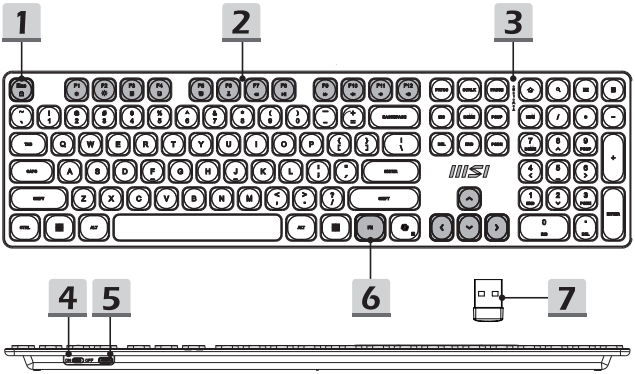

1. Bloquear/desbloquear la tecla FN
2. Tecla de función
3. Indicador luminoso
4. Activar/desactivar
5. Puerto de carga USB-C
6. Tecla FN
7. Llave inalámbrica USB

Modo de suspensión automática

El teclado entra en modo de suspensión tras 5 minutos de inactividad. Presione cualquier tecla para reactivarlo.

Indicador de carga

El LED rojo del teclado permanece encendido mientras se carga. Cuando está completamente cargado, el LED se apaga.

Funciones combinadas FN

Tecla de método abreviado de teclado	Función
FN + F1	Reducir el brillo de la pantalla
FN + F2	Aumentar el brillo de la pantalla
FN + F3	Seleccionar todo
FN + F4	Copiar
FN + F5	Pegar
FN + F6	Cortar
FN + F7	Pista anterior
FN + F8	Reproducir/Pausar
FN + F9	Pista siguiente
FN + F10	Silencio
FN + F11	Reducir el nivel de volumen
FN + F12	Subir volumen
FN + ESC	Bloqueo de FN

※ Para obtener más información, visite el sitio web oficial de MSI.

10 Türkçe

Ürüne Genel Bakış

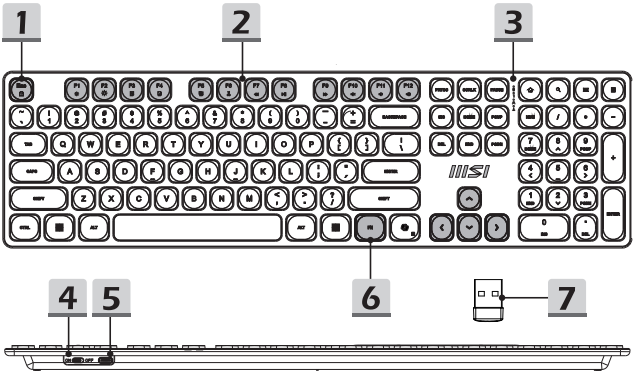

1. FN Tuşunu Kilitle/ Kilidi Aç
2. İşlev Tuşu
3. Gösterge Işığı
4. Açma/ Kapatma Düğmesi
5. USB-C Şarj Bağlantı Noktası
6. FN Tuşu
7. Kablosuz USB Donanım Anahtarı

Otomatik Uyku Modu

Klavye eylemsiz geçen 5 dakikanın sonunda uyku moduna girer. Uyandırmak için herhangi bir tuşa basın.

Şarj Göstergesi

Klavyenin kırmızı LED'i şarj olurken yanık kalır. Tam şarj olduğunda LED söner.

FN Kombinasyonlu İşlevler

Kısayol Tuşu	İşlev
FN + F1	Ekran Parlaklığını Azalt
FN + F2	Ekran Parlaklığını Arttır
FN + F3	Tümünü Seç
FN + F4	Kopyala
FN + F5	Yapıştır
FN + F6	Kes
FN + F7	Önceki Parça
FN + F8	Oynat/ Duraklat
FN + F9	Sonraki Parça
FN + F10	Sessiz
FN + F11	Ses seviyesini azaltır
FN + F12	Ses seviyesini arttırır
FN + ESC	FN Kilidi

※ Daha fazla bilgi için, lütfen MSI resmi websitesini ziyaret edin.

11 Polski

Ogólny opis produktu

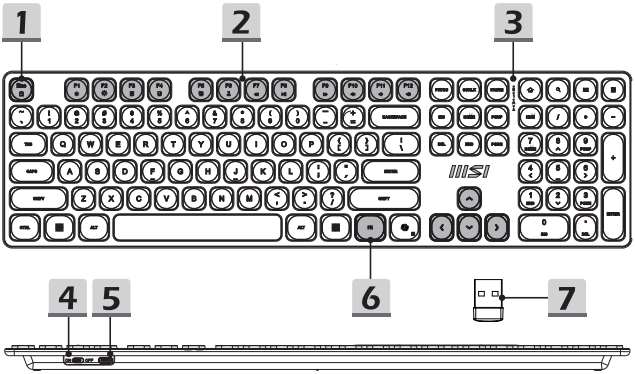

1. Blokowanie/ odblokowywanie klawisza FN
2. Klawisz funkcji
3. Światło wskaźnika
4. Wyłącznik
5. Port ładowania USB-C
6. Klawisz FN
7. Bezprzewodowy moduł USB

Tryb automatycznego uśpienia

Klawiatura przechodzi do trybu uśpienia po 5 minutach braku aktywności. Naciśnij dowolny klawisz, aby ją wybudzić.

Wskaźnik ładowania

Podczas ładowania, świeci czerwona dioda LED klawiatury. Po pełnym naładowaniu dioda LED zostanie wyłączona.

Funkcje kombinacji FN

Klawisz skrótu	Funkcja
FN + F1	Zmniejszenie jasności ekranu
FN + F2	Zwiększenie jasności ekranu
FN + F3	Zaznacz wszystko
FN + F4	Kopiuj
FN + F5	Wklej
FN + F6	Wytnij
FN + F7	Poprzednia ścieżka
FN + F8	Odtwarzaj/ Pauza
FN + F9	Następna ścieżka
FN + F10	Wyciszenie
FN + F11	Zmniejszanie głośności
FN + F12	Zwiększanie głośności
FN + ESC	Blokada FN

※ Więcej informacji można znaleźć na oficjalnej stronie MSI.

Panoramica del prodotto

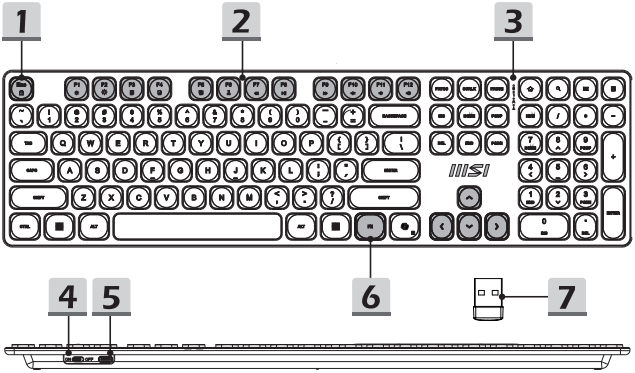

1. Blocco/Sblocco del tasto FN
2. Tasto funzione
3. Spia luminosa
4. Accensione/spegnimento
5. Porta di carica USB-C
6. Tasto FN
7. Dongle USB wireless

Modalità di sospensione automatica

La tastiera entra in modalità di sospensione dopo 5 minuti di inattività. Premere un tasto qualsiasi per riattivarla.

Indicatore di carica

Il LED rosso della tastiera rimane acceso durante la carica. A carica completata, il LED si spegne.

Funzioni della combinazione FN

Tasto di scelta rapida	Funzione
FN + F1	Diminuisce la luminosità dello schermo
FN + F2	Aumenta la luminosità dello schermo
FN + F3	Seleziona tutto
FN + F4	Copia
FN + F5	Incolla
FN + F6	Taglia
FN + F7	Brano precedente
FN + F8	Riproduzione/pausa
FN + F9	Brano successivo
FN + F10	Mute
FN + F11	Abbassa Volume
FN + F12	Alza Volume
FN + ESC	Blocco FN

※ Per ulteriori informazioni, visitare il sito web ufficiale MSI.

13 Português

Apresentação do Produto

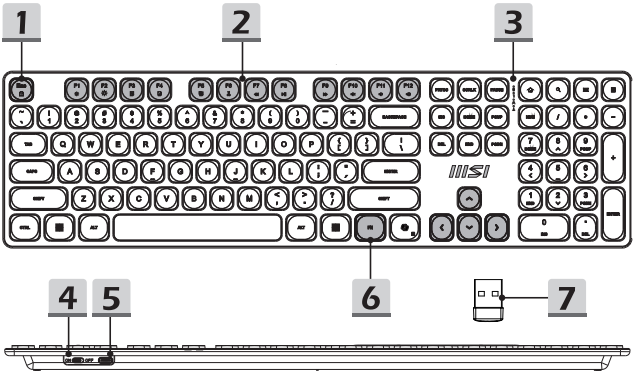

1. Bloquear/desbloquear a tecla FN
2. Tecla de função
3. Luz indicadora
4. Ligar/desligar
5. Porta de carregamento USB-C
6. Tecla FN
7. Adaptador sem fios USB

Modo de suspensão automática

O teclado entra em modo de suspensão após 5 minutos de inatividade. Pressione qualquer tecla para reativar.

Indicador de carregamento

O LED vermelho do teclado permanece aceso durante o carregamento. O LED irá apagar quando o carregamento estiver concluído.

Funções de combinação FN

Tecla de atalho	Função
FN + F1	Diminuir o brilho do ecrã
FN + F2	Aumentar o brilho do ecrã
FN + F3	Selecionar tudo
FN + F4	Copiar
FN + F5	Colar
FN + F6	Cortar
FN + F7	Faixa anterior
FN + F8	Reproduzir/Pausa
FN + F9	Faixa seguinte
FN + F10	Sem som
FN + F11	Diminuir o volume
FN + F12	Aumentar o volume
FN + ESC	Bloquear FN

※ Para obter mais informações, visite o website oficial da MSI.

14 Nederlands

Productoverzicht

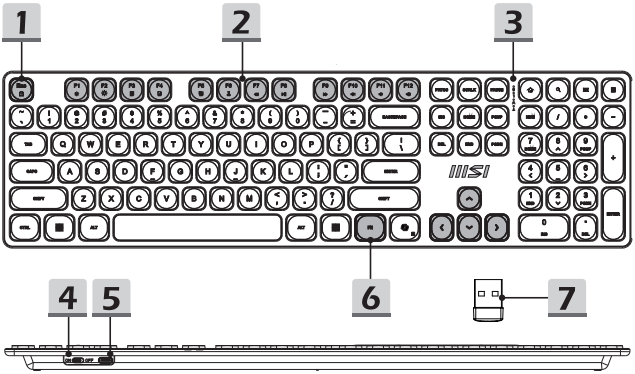

1. De FN-toets vergrendelen/ ontgrendelen
2. Functietoets
3. Indicatielampje
4. In-/uitschakelen
5. USB-C-laadpoort
6. FN-sleutel
7. Draadloze USB-dongle

Automatische slaapstand

Het toetsenbord gaat na 5 minuten inactiviteit naar de slaapstand. Druk op een toets om het uit de slaapstand te halen.

Laadindicator

De rode LED van het toetsenbord blijft branden tijdens het opladen. Wanneer het volledig is opgeladen wordt de LED uitgeschakeld.

FN-combinatiefuncties

Snelkoppelingstoets	Functie
FN + F1	Helderheid scherm verlagen
FN + F2	Helderheid scherm verhogen
FN + F3	Alles selecteren
FN + F4	Kopiëren
FN + F5	Plakken
FN + F6	Knippen
FN + F7	Vorige nummer
FN + F8	Afspelen/Pauzeren
FN + F9	Volgende nummer
FN + F10	dempen
FN + F11	Volume omlaag
FN + F12	Volume omhoog
FN + ESC	FN-vergrendeling

※ Ga voor meer informatie naar de officiële MSI-website.

15 Deutsch

Produktübersicht

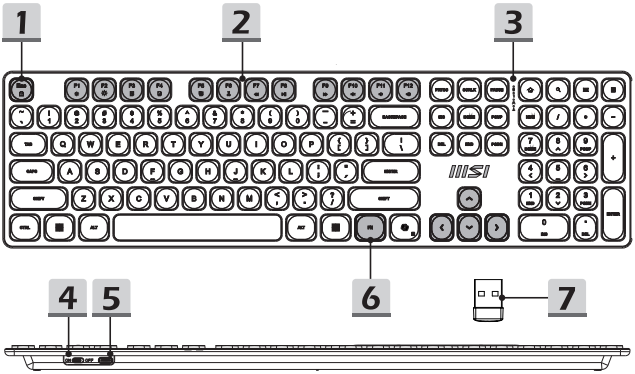

1. Aktivierung-/ Deaktivierung der FN-Taste
2. Funktionstasten
3. Kontrollleuchte
4. Ein-/ Ausschalten
5. USB-C Ladeanschluss
6. FN-Taste
7. WLAN USB-Dongle

Automatischer Schlafmodus

Die Tastatur geht nach 5 Minuten Inaktivität in den Schlafmodus. Drücken Sie eine beliebige Taste, um sie wieder aufzuwecken.

Ladeanzeige

Die rote LED der Tastatur leuchtet während des Ladevorgangs. Wenn die Tastatur vollständig aufgeladen ist, erlischt die LED.

FN-Kombinationsfunktionen:

Tastenkombination	Funktion
FN + F1	Bildschirmhelligkeit verringern
FN + F2	Bildschirmhelligkeit erhöhen
FN + F3	Alles auswählen
FN + F4	Kopieren
FN + F5	Einfügen
FN + F6	Ausschneiden
FN + F7	Vorheriger Titel
FN + F8	Wiedergabe/ Pause
FN + F9	Nächster Titel
FN + F10	Stumm
FN + F11	Lautstärke verringern
FN + F12	Lautstärke erhöhen
FN + ESC	FN-Sperre

※ Weitere Informationen finden Sie auf der offiziellen MSI-Website.

Общие сведения об устройстве

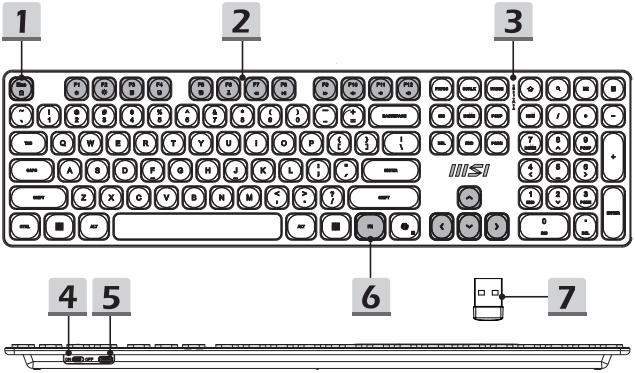

1. Блокировка/ разблокировка клавиши FN
2. Функциональная клавиша
3. Индикатор
4. Переключатель вкл./ выкл.
5. Порт зарядки USB-C
6. Клавиша FN
7. USB-приемник

Переход в спящий режим

Клавиатура переходит в спящий режим через 5 минут бездействия. Для ее активации нажмите любую клавишу.

Индикатор зарядки

Индикатор на клавиатуре горит красным, когда батарея заряжается. Индикатор гаснет при полной зарядки батареи.

Использование функциональных клавиш FN

Сочетание клавиш	Функция
FN + F1	Уменьшение яркости экрана
FN + F2	Увеличение яркости экрана
FN + F3	Выделить все
FN + F4	Копировать
FN + F5	Вставить
FN + F6	Вырезать
FN + F7	Предыдущий трек
FN + F8	Воспроизведение/ Пауза
FN + F9	Следующий трек
FN + F10	Отключение звука
FN + F11	Уменьшение громкости
FN + F12	Увеличение громкости
FN + ESC	Блокировка клавиши FN

※ Для получения дополнительной информации посетите официальный сайт MSI.

Общ преглед на продукта

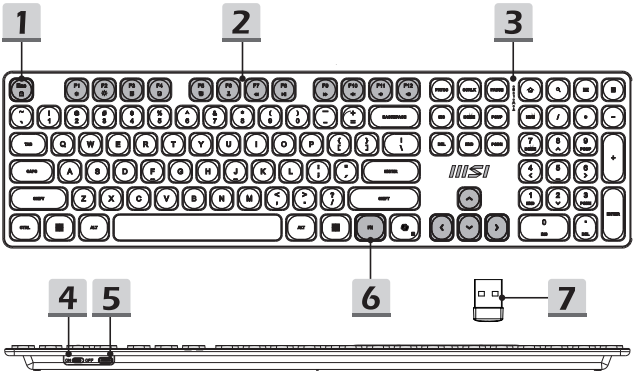

1. Заключване/отключване на FN клавиша
2. Функционален клавиш
3. Светлинен индикатор
4. Превключвател за включване/изключване
5. Порт за зареждане USB-C
6. FN клавиш
7. Безжичен USB ключ за порт

Автоматичен режим на заспиване

Клавиатурата влиза в режим на заспиване след 5 минути неактивност. Натиснете произволен клавиш, за да я събудите.

Индикатор за зареждането

Червеният LED индикатор на клавиатурата продължава да свети, докато тя се зарежда Когато се зареди напълно, LED индикаторът се изключва.

Функции на FN комбинации

Клавиш за пряк път	Функция
FN + F1	Намаляване на яркостта на екрана
FN + F2	Увеличаване на яркостта на екрана
FN + F3	Избор на всички
FN + F4	Копиране
FN + F5	Поставяне
FN + F6	Изрязване
FN + F7	Предишен запис
FN + F8	Възпроизвеждане/пауза
FN + F9	Следващ запис
FN + F10	Без звук
FN + F11	Намаляване на звука
FN + F12	Усилване на звука
FN + ESC	FN Lock

※За повече информация, моля, посетете официалния уебсайт на MSI.

18 Dansk

Produktoversigt

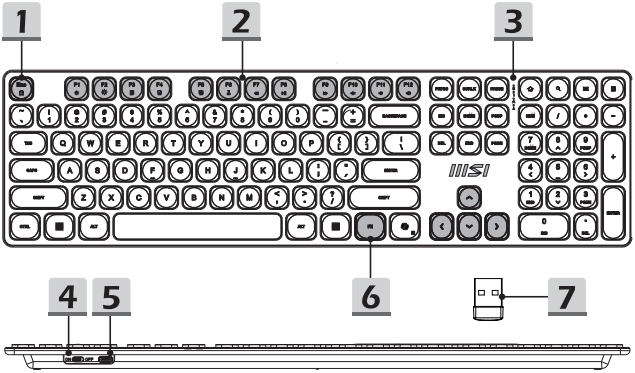

1. Lås/oplås FN-tasten
2. Funktionstast
3. Indikatorlys
4. Tænd/sluk
5. USB-C-opladestik
6. FN-taster
7. Trådløs USB-dongle

Automatisk dvalefunktion

Tastaturet går i dvale efter 5 minutter uden brug. Tryk på en vilkårlig tast for at tænde det.

Opladningsindikator

Tastaturets røde lysindikator lyser, når det oplades. Når det er ladet helt op, slukker lysindikatoren.

FN-kombinationsfunktioner

Genvejsknap	Funktion
FN + F1	Skru ned for skærmens lysstyrke
FN + F2	Skru op for skærmens lysstyrke
FN + F3	Vælg alle
FN + F4	Kopier
FN + F5	Sæt ind
FN + F6	Klip
FN + F7	Forrige nummer
FN + F8	Afspil/Pause
FN + F9	Næste nummer
FN + F10	Tavs
FN + F11	Lydstyrke ned
FN + F12	Lydstyrke op
FN + ESC	FN-lås

※ Du kan finde yderligere oplysninger på MSI's officielle hjemmeside.

19 Suomi

Tuotteen yleiskatsaus

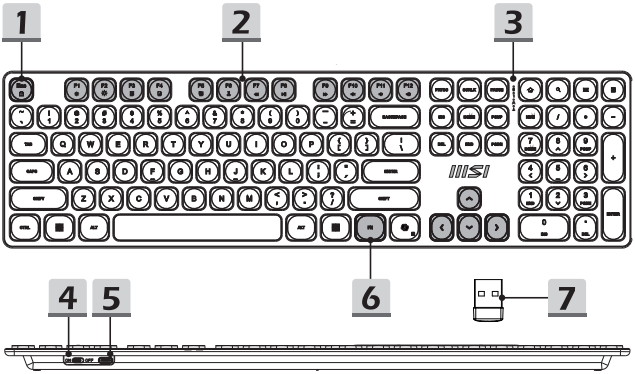

1. FN-näppäimen lukitus/avaus
2. Toimintonäppäin
3. Merkkivalo
4. Kytke päälle/pois päältä
5. USB-C-latausportti
6. FN-näppäin
7. Langaton USB-Dongle

Automaattinen lepotila

Näppäimistö siirtyy lepotilaan, kun sitä ei ole käytetty viiteen minuuttiin. Herätä se painamalla mitä tahansa näppäintä.

Latauksen merkkivalo

Näppäimistön punainen LED-valo palaa latauksen aikana. Kun se on ladattu täyteen, LED sammuu.

FN-yhdistelmätoiminnot

Pikanäppäin	Toiminto
FN + F1	Näytön kirkkauden vähentäminen
FN + F2	Näytön kirkkauden lisääminen
FN + F3	Valitse kaikki
FN + F4	Kopioi
FN + F5	Liitä
FN + F6	Leikkaa
FN + F7	Edellinen raita
FN + F8	Toista/Tauko
FN + F9	Seuraava raita
FN + F10	Mykistä
FN + F11	Äänenvoimakkuus alas
FN + F12	Äänenvoimakkuus ylös
FN + ESC	FN lukittu

※ Lisätietoja saat MSI:n virallisilta verkkosivuilta.

20 Magyar

A készülék áttekintése

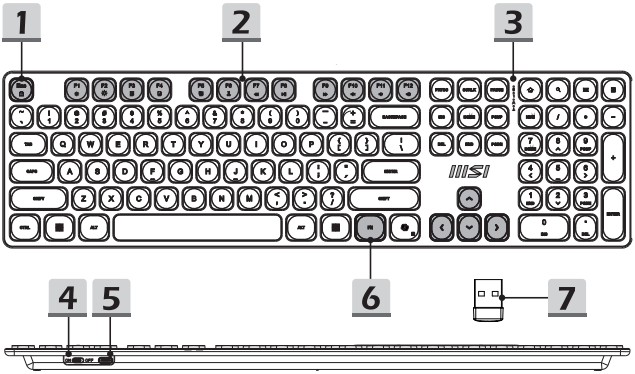

1. FN billentyű lezárása/ feloldása
2. Funkcióbillentyű
3. Jelzőfény
4. Főkapcsoló
5. USB-C töltőaljzat
6. FN billentyű
7. Vezeték nélküli USB-kulcs

Automatikus alvó mód

A billentyű 5 perc inaktivitás után alvó módba lép. A felébresztéséhez nyomja meg bármelyik billentyűt.

Töltésjelző

Töltés közben a billentyűzet piros LED-je folyamatosan világít. Amikor a töltés befejeződött, a LED kialszik.

FN kombinációs funkciók

Gyorsbillentyű	Funkció
FN + F1	A képernyő fényerejének a csökkentése
FN + F2	A képernyő fényerejének a növelése
FN + F3	Összes kijelölése
FN + F4	Másolás
FN + F5	Beillesztés
FN + F6	Kivágás
FN + F7	Előző szám
FN + F8	Lejátszás/ Szüneteltetés
FN + F9	Következő dal
FN + F10	Némítás
FN + F11	Hangerő le
FN + F12	Hangerő fel
FN + ESC	FN lezárás

※ Bővebb információkért kérjük, látogasson el az MSI hivatalos weboldalára.

21 Norsk

Produktoversikt

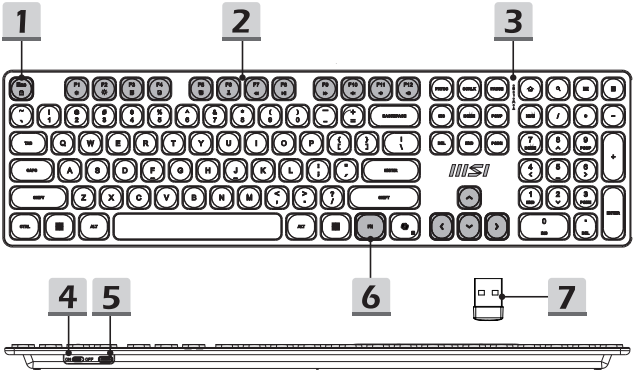

1. Lås / lås opp Fn-tasten
2. Funksjonstast
3. Indikatorlampe
4. Bryter på / av
5. USB C-ladeport
6. Fn-tast
7. Trådløs USB-dongle

Automatisk søvnmodus

Tastaturet går inn i hvilemodus etter 5 minutter uten aktivitet. Trykk en hvilken som helst tast for å vekke det.

Ladeindikator

Den røde LED-lampen på tastaturet lyser når det lader. Når det er fulladet, slukkes LED-lampen.

FN-kombinasjonsfunksjoner

Hurtigtast	Funksjon
FN + F1	Reduser skjermens lysstyrke
FN + F2	Øk skjermens lysstyrke
FN + F3	Velg alle
FN + F4	Kopier
FN + F5	Lim inn
FN + F6	Klipp
FN + F7	Forrige spor
FN + F8	Spill av / pause
FN + F9	Neste spor
FN + F10	Demp
FN + F11	Lydstyrke ned
FN + F12	Lydstyrke opp
FN + ESC	Fn-lås

※ Besøk det offisielle nettstedet til MSI for mer informasjon.

Descriere produs

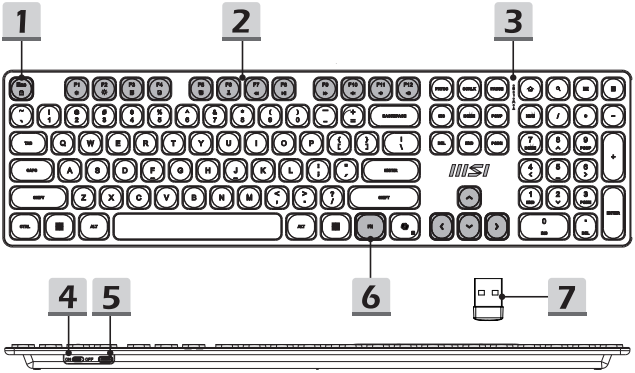

1. Blocarea/ deblocarea tastei FN
2. Tastă de funcție
3. Indicator luminos
4. Pornire/ oprire
5. Port de încărcare USB-C
6. Tasta FN
7. Dongle USB fără fir

Mod de suspendare automată

Tastatura intră în modul de suspendare după 5 minute de inactivitate. Apăsați orice tastă pentru a o trezi.

Indicator de încărcare

LED-ul roșu al tastaturii rămâne aprins în timpul încărcării. Când este complet încărcat, LED-ul se stinge.

Funcții combinate FN

Tastă de comandă rapidă	Funcție
FN + F1	Diminuarea luminozității ecranului
FN + F2	Creșteți luminozitatea ecranului
FN + F3	Selectați toate
FN + F4	Copiați
FN + F5	Lipiți
FN + F6	Tăiați
FN + F7	Piesa percedentă
FN + F8	Redare/ Pauză
FN + F9	Piesa următoare
FN + F10	Mut
FN + F11	Scădere volum
FN + F12	Creștere volum
FN + ESC	Blocare FN

※ Pentru mai multe informații, vă rugăm să vizitați site-ul oficial MSI.

23 Slovenčina

Prehľad výrobku

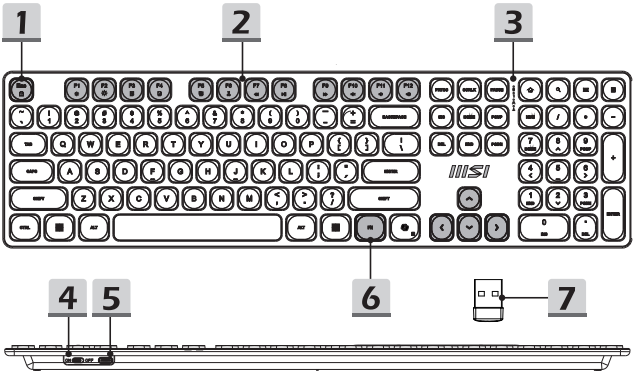

1. Uzamknutie/odomknutie funkčného tlačidla
2. Funkčné tlačidlo
3. Indikátor
4. Hlavný vypínač
5. Nabíjací port USB-C
6. Funkčné tlačidlo
7. Bezdrôtový USB kľúč

Režim automatického spánku

Klávesnica prejde do režimu spánku po 5 minútach nečinnosti. Stlačením ľubovoľného tlačidla ju uvediete do prevádzkového režimu.

Indikátor nabíjania

Červený LED indikátor klávesnice zostane počas nabíjania svietiť. Po úplnom nabití LED indikátor zhasne.

Kombinované funkcie FN

Tlačidlo rýchlej voľby	Funkcia
FN + F1	Zníženie jasu obrazovky
FN + F2	Zvýšenie jasu obrazovky
FN + F3	Voľba všetkých
FN + F4	Kopírovanie
FN + F5	Prilepenie
FN + F6	Vystrihnutie
FN + F7	Predchádzajúca skladba
FN + F8	Prehrávanie/pozastavenie prehrávania
FN + F9	Ďalšia skladba
FN + F10	Stlmenie
FN + F11	Zníženie hlasitosti
FN + F12	Zvýšenie hlasitosti
FN + ESC	Uzamknutie funkčného tlačidla FN

※ Ďalšie informácie nájdete na oficiálnej webovej stránke MSI.

24 Svenska

Produktöverblick

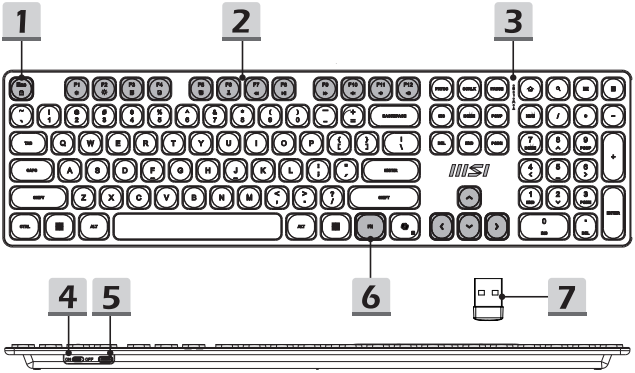

1. Låsa/låsa upp FN-tangenten
2. Funktionsknapp
3. Indikatorlampa
4. Slå på/av
5. USB-C-laddningsport
6. FN-knapp
7. Trådlös USB-dongel

Automatiskt viloläge

Tangentbordet övergår till viloläge efter 5 minuters inaktivitet. Tryck på valfri knapp för att väcka det.

Laddningsindikator

Tangentbordets röda LED-lampa lyser medan det laddas. När det är fulladdat släcks LED-lampan.

FN kombinationsfunktioner

Snabbknapp	Funktion
FN + F1	Minska skärmens ljusstyrka
FN + F2	Öka skärmens ljusstyrka
FN + F3	Välj allt
FN + F4	Kopiera
FN + F5	Klistra in
FN + F6	Klipp ut
FN + F7	Föregående spår
FN + F8	Spela upp/pausa
FN + F9	Nästa spår
FN + F10	Stäng av ljud
FN + F11	Sänk volym
FN + F12	Höj volym
FN + ESC	FN Lock

※ För mer information, besök MSI:s officiella hemsida.

25 Čeština

Popis produktu

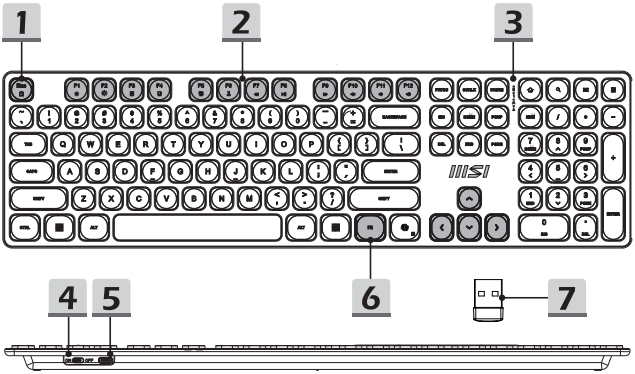

1. Zamknout/ odemknout klávesu FN
2. Funkční klávesa
3. Kontrolka
4. Přepínač zap./ vyp.
5. Nabíjecí port USB-C
6. Klávesa FN
7. Bezdrátový adaptér USB Dongle

Automatický režim spánku

Po 5 minutách nečinnosti přejde klávesnice do režimu spánku. Stisknutím libovolné klávesy ji probuďte.

Kontrolka nabíjení

Během nabíjení svítí červená kontrolka LED klávesnice. Po úplném nabití kontrolka LED zhasne.

Kombinační funkce FN

Klávesová zkratka	Funkce
FN + F1	Snížit jas obrazovky
FN + F2	Zvýšit jas obrazovky
FN + F3	Vybrat vše
FN + F4	Kopírovat
FN + F5	Vložit
FN + F6	Vyjmout
FN + F7	Předchozí stopa
FN + F8	Přehrát/ pozastavit
FN + F9	Další stopa
FN + F10	Ztlumit
FN + F11	Snížit hlasitost
FN + F12	Zvýšit hlasitost
FN + ESC	Zámek FN

※ Další in formace najdete na oficiálním webu společnosti MSI.

Знайомство з виробом

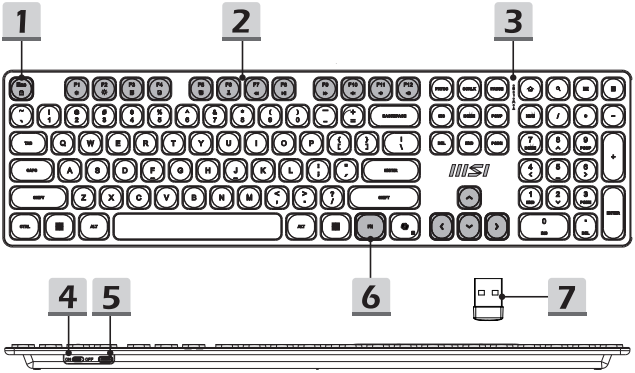

1. Блокування/Розблокування клавіші FN
2. Функціональна клавіша
3. Лампочка індикатора
4. Перемикання Увімкнути/Вимкнути
5. Порт для зарядження USB-C
6. Клавіша FN
7. Бездротовий ключ USB

Режим автоматичного сну

Клавіатура входить у режим сну через 5 хвилин бездіяльності. Натисніть будь-яку кнопку, щоб пробудити її.

Індикатор зарядження

Червоний LED клавіатури світиться під час зарядження. LED вимикається при повному зарядженні.

Функції поєднання FN

Клавіша ярлика	Функції
FN + F1	Зменшує яскравість екрану
FN + F2	Збільшує яскравість екрану
FN + F3	Вибрати все
FN + F4	Копіювати
FN + F5	Вставити
FN + F6	Вирізати
FN + F7	Попередня доріжка
FN + F8	Програти/Пауза
FN + F9	Наступна доріжка
FN + F10	Без звуку
FN + F11	Зменшити гучність
FN + F12	Збільшити гучність
FN + ESC	Блокування FN

※ Більше інформації подано на офіційному веб-сайті MSI.

27 Ελληνικά

Επισκόπηση προϊόντος

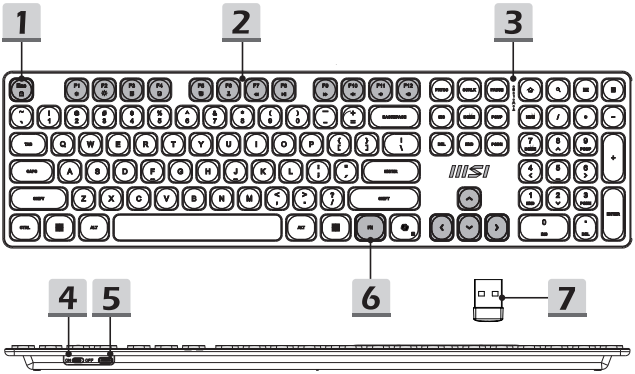

1. Κλείδωμα/ ξεκλείδωμα πλήκτρου FN
2. Πλήκτρο Λειτουργίας
3. Ενδεικτική λυχνία
4. Ενεργοποίηση/ Απενεργοποίηση
5. Θύρα φόρτισης USB-C
6. Πλήκτρο FN
7. Ασύρματο USB Dongle

Λειτουργία αυτόματης αναστολής λειτουργίας

Το πληκτρολόγιο εισέρχεται σε κατάσταση αναστολής λειτουργίας μετά από 5 λεπτά αδράνειας. Πατήστε οποιοδήποτε πλήκτρο για να το ενεργοποιήσετε ξανά.

Ένδειξη φόρτισης

Η κόκκινη λυχνία LED του πληκτρολογίου παραμένει αναμμένη κατά τη διάρκεια της φόρτισης. Όταν ολοκληρωθεί η φόρτιση, η λυχνία LED σβήνει.

Λειτουργίες συνδυασμού πλήκτρων FN

Πλήκτρο συντόμευσης	Λειτουργία
FN + F1	Μείωση της φωτεινότητας της οθόνης
FN + F2	Αύξηση της φωτεινότητας της οθόνης
FN + F3	Επιλογή όλων
FN + F4	Αντιγραφή
FN + F5	Επικόλληση
FN + F6	Αποκοπή
FN + F7	Προηγούμενο κομμάτι
FN + F8	Αναπαραγωγή/ Παύση
FN + F9	Επόμενο κομμάτι
FN + F10	Αθόρυβο
FN + F11	Μείωση έντασης ήχου
FN + F12	Αύξηση έντασης ήχου
FN + ESC	Κλείδωμα FN

※ Για περισσότερες πληροφορίες, επισκεφθείτε την επίσημη ιστοσελίδα της MSI.

FCC Compliance Statement

This device complies with Part 15 of the FCC Rules. Operation is subject to the following two conditions:

- This device may not cause harmful interference.
- This device must accept any interference received, including interference that may cause undesired operation.

This equipment has been tested and found to comply with the limits for a class B digital device, pursuant to part 15 of the FCC Rules. These limits are designed to provide reasonable protection against harmful interference in a residential installation.
This equipment generates, uses and can radiate radio frequency energy and, if not installed and used in accordance with the instructions, may cause harmful interference to radio communications. However, there is no guarantee that interference will not occur in a particular installation. If this equipment does cause harmful interference to radio or television reception, which can be determined by turning the equipment off and on, the user is encouraged to try to correct the interference by one or more of the following measures:

- Reorient or relocate the receiving antenna.
- Increase the separation between the equipment and receiver.
- Connect the equipment into an outlet on a circuit different from that to which the receiver is connected.
- Consult the dealer or an experienced radio/TV technician for help.

CAUTION:
Any changes or modifications not expressly approved by the grantee of this device could void the user's authority to operate the equipment. Where shielded interface cables have been provided with the product or specified additional components or accessories elsewhere defined to be used with the installation of the product, they must be used in order to ensure compliance with FCC regulations.
Services web address: www.msi.com

RF Exposure Statements

The device has been evaluated to meet general RF exposure requirement. The device can be used in portable exposure condition without restriction.

I4L-MS-8ZAC

CE RED Compliance Statement

EU Simplified Declaration of Conformity

Hereby, msi Inc. declares that the radio equipment type MS-8ZAC is in compliance with Directive 2014/53/EU. The full text of the EU Declaration of conformity is available at the following internet address: https://www.msi.com

UKCA Compliance Statement

UKCA Simplified Declaration of Conformity

Hereby, msi Inc. declares that the radio equipment type MS-8ZAC is in compliance with the essential requirements and other relevant provisions of the Radio Equipment Regulations 2017. The full text of the UK Declaration of Conformity may be found at the following internet address: https://www.msi.com

ISED Compliance Statement

This device contains licence-exempt transmitter(s)/receiver(s) that comply with Innovation, Science and Economic Development Canada's licence-exempt RSS(s). Operation is subject to the following two conditions: (1) This device may not cause interference. (2) This device must accept any interference, including interference that may cause undesired operation of the device.

L'émetteur/récepteur exempt de licence contenu dans le présent appreil est conforme aux CNR d'Innovation, Sciences et Développement économique Canada applicables aux appareils radio exempts de licence. L'exploitation est autorisée aux deux conditions suivantes: (1) L'appareil ne doit pas produire de brouillage; (2) L'appareil doit accepter tout brouillage radioélectrique subi, même si le brouillage est susceptible d'en compromettre le fonctionnement.

IC Exposure

The device has been evaluated to meet general RF exposure requirement. The device can be used in portable exposure condition without restriction.

L'équipement a été évalué comme satisfaisant aux exigences générales en matière d'exposition aux radiofréquences. L'appareil peut être utilisé sans restriction dans des conditions d'exposition portatives.

IC 3715A-8ZAC

CAN ICES(B)/NMB(B)

This Class B digital apparatus complies with Canadian ICES-003.

Cet appareil numérique de la claseee B est conforme a la norme ICES-003 du Canada.

Caution

1. Replacement of battery with an incorrect type that can defeat a safeguard (for example, in the case of some lithium battery types);
2. Disposal of a battery into fire or a hot oven, or mechanically crushing or cutting of a battery, that can result in an explosion;
3. Leaving a battery in an extremely high temperature surrounding environment that can result in an explosion or the leakage of flammable liquid or gas;
4. A battery subjected to extremely low air pressure that may result in an explosion or the leakage of flammable liquid or gas.
5. High or low extreme temperatures that a BATTERY can be subjected to during use, storage or transportation; and
6. Low air pressure at high altitude.

Mise en garde

1. Remplacement de la batterie par un type incorrect pouvant contourner une protection (par exemple, dans le cas de certains types de batteries au lithium) ;
2. Élimination d'une batterie par incinération ou dans un four chaud, ou écrasement ou découpe mécanique d'une batterie, pouvant entraîner une explosion ;
3. Laisser une batterie dans un environnement à température extrêmement élevée, pouvant entraîner une explosion ou la fuite de liquide ou de gaz inflammable ;
4. Exposer une batterie à une pression atmosphérique extrêmement basse, pouvant entraîner une explosion ou la fuite de liquide ou de gaz inflammable.
5. Les températures extrêmes élevées ou basses auxquelles une BATTERIE peut être soumise pendant son utilisation, son stockage ou son transport ;
6. low air pressure at high altitude.

CMIIT ID 标示于产品上

安全说明：

- 请在温度为0°C (32°F)至40°C(104°F)之间的环境中使用本产品。
- 请依照产品上的电源功率贴纸说明使用正确的电源变压器，如果使用错误规格的电源变压器有可能会造成内部零件的损坏。
- 请勿将产品放置于不平坦或不稳定的表面,若产品的机壳段损，请联络维修服务人员。
- 请勿在产品上放置其他物品,请勿将任何物品塞入产品内，以避免引起组件短路或电路损毁。
- 请保持机器在干燥的环境下使用、雨水、湿气、液体等含有矿物质将会腐蚀电子线路，请勿在雷电天气下使用数据机。
- 请勿堵塞产品的通风孔，以避免因散热不良而导致系统过热。
- 请勿使用破损的电源线,附件或其他周边产品。
- 如果电源已毁损，请不要尝试自行修复，请将其交给专业技术服务人员或经销商来处理。
- 为了防止电击风险，在搬动主机之前，请先将电源线插头暂时从电源插座上拔除。

电子电气产品有害物质限制使用标识要求：图中之数字为产品之环保使用期限。仅指电子电气产品中含有的有害物质不致发生外泄或突变从而对环境造成污染或对人身、财产造成严重损害的期限。

声明：

本产品符合”微功率短距离无线电发射设备目录和技术要求 “的通用微功率设备F类设备要求，使用频率:2400-2483.5MHz;发射功率限值：10mW(e.i.r.p)，频率容限：75kHz。

(一) 符合”微功率短距离无线电发射设备目录和技术要求”的具体条款和使用场景，天线类型为PCB板载天线，设备开机后通过拨动开关选择，进入微功率模式；若要退出微功率模式，则相应通过拨动开关操作，进入其它模式。

(二) 不得擅自改变使用场景或使用条件、扩大发射频率范围、加大发射功率（包括额外加装射频功率放大器），不得擅自更改发射天线;

(三) 不得对其他合法的无线电台（站）产生有害干扰，也不得提出免受有害干扰保护;

(四) 应当承受辐射射频能量的工业、科学及医疗（ISM）应用设备的于扰或其他合法的无线电台（站）干扰;

(五) 如对其他合法的无线电台（站）产生有害于扰时，应立即停止使用，并采取措施消除干扰后方可继续使用;

(六) 在航空器内和依据法律法规、国家有关规定、标准划设的射电天文台、气象雷达站 、卫星地球站（含测控、测距、接收、导航站）等军民用无线电台（站）、机场等 的电磁环境保护区域内使用微功率设备，应当遵守电磁环境保护及相关行业主管部 门的规定;

(七) 禁止在以机场跑道中心点为圆心、半径5000米的区域内使用各类模型遥控器;

(八) 微功率设备使用时温度（ 摄氏度:0℃~+40℃）和电压（ DC 5V）的环境条件。

NCC 警語

取得審驗證明之低功率射頻器材，非經核准，公司、商號或使用者均不得擅自變更頻率、加大功率或變更原設計之特性及功能。低功率射頻器材之使用不得影響飛航安全及干擾合法通信；經發現有干擾現象時，應立即停用，並改善至無干擾時方得繼續使用。前述合法通信，指依電信管理法規定作業之無線電通信。低功率射頻器材忍受合法通信或工業、科學及醫療用電波輻射性電機設備之干擾。

BSMI 電池警語

1. 使用不正確類型的電池進行更換，這可能會破壞安全防護（例如，某些鋰電池類型的情況）；
2. 將電池丟入火中或熱爐中，或對電池進行機械性壓碎或切割，這可能會導致爆炸；
3. 將電池置於極高溫度的環境中，這可能會導致爆炸或可燃液體或氣體洩漏；
4. 將電池暴露於極低氣壓環境中，這可能會導致爆炸或可燃液體或氣體洩漏。

日本 VCCI CLASS B 宣言

この装置は、クラスB情報技術装置です。この装置は、家庭環境で使用する事を目的としていますが、この装置がラジオやテレビジョン受信機に近接して使用されると、受信障害を引き起こすことがあります。取扱説明書に従って正し取り扱いをして下さい。VCCI-B本製品は、EMC準拠の周辺機器およびシステムコンポーネント間にシールドケーブル（イーサーネットワークケーブル）が使用されている状況で、EMCへの準拠が実証されています。ラジオ、テレビ、およびその他の電子機器への干渉が発生する可能性を低減するため、EMC準拠の周辺機器およびシステムコンポーネント間にシールドケーブルを使用することが重要です。

重要：MSIの許諾を得ることなく本製品に変更または改変を加えると、電磁両立性（EMC）および無線に準拠しなくなり、製品を操作するための許諾が取り消されるおそれがあります。

KCC 인증

상호 : (주) 엠에스아이코리아
제품명 : 특정소출력 무선기기
(무선데이터통신시스템용 무선기기)
모델명 : MS-8ZAC
제조년월 : 2025 년
제조자 및 제조국가 : MSI/중국
R-R-MSI-MS-8ZAC

상호 : (주) 엠에스아이코리아
제품명 : Wireless USB Dongle
모델명 : WD05
제조년월 : 2025년
제조자 및 제조국가 : MSI/중국
R-R-MSI-WD05

Specifications

Wireless KEYBOARD 無線鍵盤 Input / 輸入: DC 5.0V / 300mA

	Temperature 溫度	Humidity 溼度
Operating 操作溫度	0 ~ 40ºC	10 ~ 95%
Storage 儲存溫度	-30 ~ 70ºC	10 ~ 95%

REACH

Complying with the REACH (Registration, Evaluation, Authorisation, and Restriction of Chemicals) regulatory framework, we published the chemical substances in our products at msi REACH website at https://csr.msi.com/global/Product-Chemical-Management.

Bangladesh RoHS Statement

This product shipping to Bangladesh comply with RoHS requirements as prescribed in the Hazardous Waste (E-waste) Management Rules, 2021 by Government of Bangladesh.

For more information, please refer: https://csr.msi.com/global/bangladesh-rohs-statement

Bangladesh E-waste Management Reminder

Please manage, dismantle, dispose of, or recycle e-waste properly as per the Environmental Protection Rules, 1997 to avoid the harm that may be caused to the environment and ecosystem, public interest and public health.

Material Declaration under India's Plastic Waste Management Rules

INDOMSI COMPUTERS PRIVATE LIMITED
Regn. No.: IM-06-000-06-AAHCI0478A-25
Thickness ≥ 50 microns

India PWM information
https://csr.msi.com/global/india-pwm-information

Safety & Warning Instructions

Read the safety instructions carefully and thoroughly. All cautions and warnings on the equipment or user's manual should be noted.

- Do not leave the product in an unconditioned environment with a storage temperature above 60ºC (140ºF) or below 0ºC (32ºF), which may damage the product.
- Use this product in environments with ambient temperatures between 0°C(32°F) and 40°C(104°F).
- Refer to the rating label on the bottom of your product and ensure your power source complies with this rating.
- DO NOT place on uneven or unstable work surfaces. Seek servicing if the casing has been damaged.
- DO NOT place or drop objects on top and do not shove any foreign objects into the product.
- DO NOT expose to or use near liquids, rain, or moisture.
- DO NOT cover the vents on the product to prevent the system from getting overheated.

Battery Statement

- Replacement of battery with an incorrect type that can defeat a safeguard (for example, in the case of some lithium battery types);
- Disposal of a battery into fire or a hot oven, or mechanically crushing or cutting of a battery, that can result in an explosion;
- Leaving a battery in an extremely high temperature surrounding environment that can result in an explosion or the leakage of flammable liquid or gas;
- A battery subjected to extremely low air pressure that may result in an explosion or the leakage of flammable liquid or gas.

Charging Information

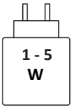

The power delivered by the charger must be between min. 1 Watts required by the radio equipment, and max. 5 Watts in order to achieve the maximum charging speed

限用物質含有情況標示聲明書

限用物質含有情況標示聲明書

Declaration of the Presence Condition of the Restricted Substances Marking

設備名稱：無線鍵盤 Equipment name	型號（型式）：MS-8ZAC Type designation (Type)					
單元 Unit	限用物質及其化學符號 Restricted substances and its chemical symbols					
	鉛Lead (Pb)	汞Mercury (Hg)	鎘 Cadmium (Cd)	六價鉻 Hexavalent chromium (Cr^{+6})	多溴聯苯 Polybrominated biphenyls (PBB)	多溴二苯醚 Polybrominated diphenyl ethers (PBDE)
印刷電路及電子組件	○	○	○	○	○	○
外殼	○	○	○	○	○	○
接收器及配件	○	○	○	○	○	○
線材	○	○	○	○	○	○

備考1.〝超出0.1 wt %〞及〝超出0.01 wt %〞係指限用物質之百分比含量超出百分比含量基準值。
Note 1："Exceeding 0.1 wt %" and "exceeding 0.01 wt %" indicate that the percentage content of the restricted substance exceeds the reference percentage value of presence condition.
備考2.〝○〞係指該項限用物質之百分比含量未超出百分比含量基準值。
Note 2："○" indicates that the percentage content of the restricted substance does not exceed the percentage of reference value of presence.
備考3.〝—〞係指該項限用物質為排除項目。
Note 3：The "—" indicates that the restricted substance corresponds to the exemption.

产品中有毒有害物质或元素的名称及含量

部件名称	有害物质					
	铅 (Pb)	汞 (Hg)	镉 (Cd)	六价铬 (Cr (VI))	多溴联苯 (PBB)	多溴二苯醚 (PBDE)
印刷电路板组件*	○	○	○	○	○	○
外壳及附件	○	○	○	○	○	○

○：表示该有毒有害物质在该部件所有均质材料中的含量均在 SJ/T11363 2006 标准规定的限量要求以下。
×：表示该有毒有害物质至少在该部件的某一均质材料中的含量超出 SJ/T11363 2006 标准规定的限量要求。
* 印刷电路板组件：包括印刷电路板及其零部件、电子元器件等。
表中标有 " X" 的所有部件都符合欧盟 ROHS 法规。

10 在中华人民共和国境内销售的电子信息产品必须标示此标志，标志内的数字表示在正常的使用状态下的产品环保使用年限。

FR

Cet appareil, ses accessoires, cordons et batteries se recyclent

À DÉPOSER EN MAGASIN OU **À DÉPOSER EN DÉCHÈTERIE**

Points de collecte sur www.quefairedemesdechets.fr
Privilégiez la réparation ou le don de votre appareil !

FORGE M210 WIRELESS MOUSE

QUICK START GUIDE

FR FEUILLE BAC DE TRI

Model: MS-8ZBG

INDEX

01 English....4
02 繁體中文....6
03 中文简体....8
04 日本語....10
05 한국어....12
06 Bahasa Indonesia....14
07 Tiếng Việt....16
08 Français....18
09 Español....20
10 Türkçe....22
11 Polski....24
12 Italiano....26
13 Português....28
14 Nederlands....30
15 Deutsch....32
16 Русский....34
17 български....36
18 Dansk....38
19 Suomi....40
20 Magyar....42
21 Norsk....44
22 Română....46
23 Slovenčina....48
24 Svenska....50
25 Čeština....52
26 Українська....54
27 Ελληνικά....56

Declaración de Información Comercial y Técnica – Chile

Información comercial	
Fecha	2026/07/07
Nombre comercial del equipo	Wireless Keyboard & Wireless Mouse
Fabricante	Micro-Star International Co., Ltd. (MSI)
Importador o representante en Chile	Samuel Rojas
Domicilio (en Chile) del fabricante	Nevado de Chillan 19413, Santiago
Correo electrónico de contacto	Samuelrojas@msi.com
Sitio web	https://latam.msi.com/

Características técnicas	
Tipo de equipo	FORGE K210 W COMBO
Marca	MSI
Modelo	MS-8ZAC & MS-8ZBG
Tecnología / Modulación	2.4G Wireless
Bandas de frecuencias	2.4G Wireless (2400MHz~2483.5MHz)
Ganancia de antena (dBi)	KB & Mouse : 2.4G Wireless (2400MHz~2483.5MHz) : 2.08
Max EIRP	KB : 2.4G Wireless (2400MHz~2483.5MHz) : 1.19 dBm Mouse : 2.4G Wireless (2400MHz~2483.5MHz): 1.41 dBm
Módulos RF usados	2.4G Proprietary

Informe de Ensayo / Test Report	Se puede acceder al informe de pruebas en el siguiente enlace con contraseña. Si alguna autoridad necesita acceder, por favor, contacte a support@msi.com Enlace de descarga: https://fccid.io/I4L-MS-8ZAC & https://fccid.io/I4L-MS-8ZBG
Declaración de conformidad	El equipo previamente individualizado cumple con las disposiciones establecidas en la Norma Técnica de Equipos de alcance reducido, aprobada por la resolución exenta N° 1.985, de 2017, de la Subsecretaría de Telecomunicaciones

01 English

Product Overview

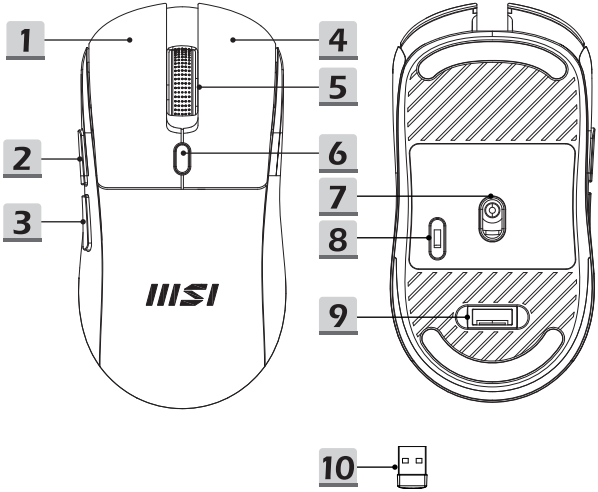

1. Left Button
2. Side Button 1
   (Default Setting: Next Page)
3. Side Button 2
   (Default Setting: Previous Page)
4. Right Button
5. Scroll Wheel
6. DPI Switch Button
   (with LED Indicator)
7. Optical Sensor
8. Switch On/ Off
9. Dongle Compartment
10. Wireless USB Dongle

DPI Level & Adjustment

Press the DPI button to switch DPI among the 3 levels. The number of green LED flashes on the mouse corresponds to its DPI level.

Level	DPI	The number of green LED flashes
1	1000	LED flashes once
2 (Default)	1200 (Default)	LED flashes twice (Default)
3	1600	LED flashes three times

LED Indicator

The mouse can signal its status through the LED indicator. When its receiver is unplugged or your PC is shut down, the LED will turn off.

Mouse Status	LED Color	LED Indicator Effect
Power-On (without a receiver connection)	Green	LED remains solid for 5 seconds, and then turns off.
Power-On (with a receiver connection)	Green	LED blinks rapidly for 8 seconds.
Low Battery	Green	LED blinks.
Charging	Red	LED remains on.
Fully Charged	Red	LED turns off.

Sleep Mode

After 8 minutes of inactivity, the mouse will enter sleep mode. Click any button or scroll the wheel to wake it up.

※ For more information, please visit the MSI official website.

外觀檢視

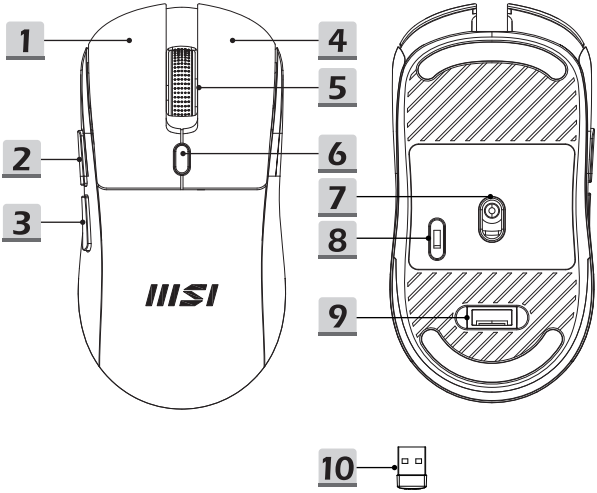

1. 左鍵
2. 側鍵 1 (預設：下一頁)
3. 側鍵 2 (預設：上一頁)
4. 右鍵
5. 滾輪
6. DPI 切換鍵 (帶有 LED 指示燈)
7. 光學感應器
8. 電源開關
9. 接收器收納槽
10. 無線 USB 接收器

DPI 段別與調整

按下 DPI 按鈕可在 3 個 DPI 段別之間切換。綠色 LED 指示燈的閃爍次數與各DPI 段別相互對應。

段別	DPI	綠色 LED 閃爍次數
1	1000	LED 閃爍一次
2 (預設)	1200 (預設)	LED 閃爍二次 (預設)
3	1600	LED 閃爍三次

LED 指示燈

滑鼠可透過 LED 指示燈顯示其狀態。拔除滑鼠的接收器或關閉您的電腦時，LED 指示燈將熄滅。

滑鼠狀態	LED 顏色	LED 指示燈效果
電源開啟 (未連接滑鼠接收器)	綠色	LED 恆亮 5 秒後熄滅
電源開啟 (連接滑鼠接收器)	綠色	LED 快速閃爍 8 秒
低電量	綠色	LED 閃爍
充電中	紅色	LED 維持恆亮
電量充滿	紅色	LED 熄滅

睡眠模式

滑鼠在停用 8 分鐘後，進入睡眠模式。可點擊任何按鈕或滾動滾輪將滑鼠喚醒。

※如欲獲得更多產品訊息，請至 MSI 官方網站。

03 中文简体

产品检视

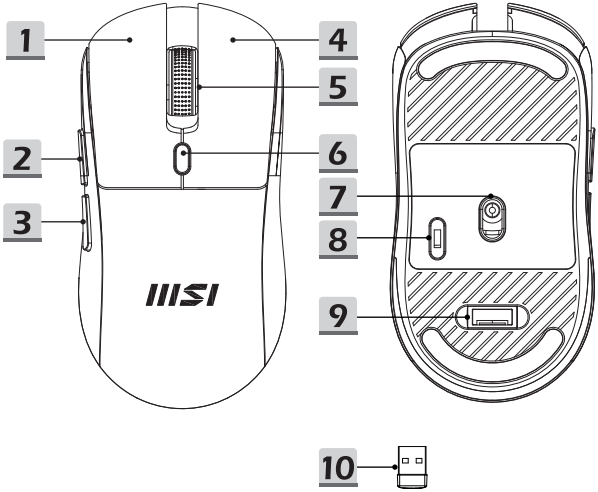

1. 左键
2. 侧键 1 (默认设置：下一页)
3. 侧键 2 (默认设置：上一页)
4. 右键
5. 滚轮
6. DPI 切换按钮 (带 LED 指示灯)
7. 光学传感器
8. 打开 / 关闭
9. 接收器收纳仓
10. 无线 USB Dongle

DPI 级别和调整

按 DPI 按钮可在 3 个级别之间切换 DPI。鼠标上绿色 LED 闪烁的次数与其 DPI 级别相对应。

级别	DPI	绿色 LED 灯闪烁次数
1	1000	LED 灯闪烁 1 次
2 (默认)	1200 (默认)	LED 灯闪烁 2 次 (默认)
3	1600	LED 灯闪烁 3 次

LED 指示灯

鼠标可通过 LED 指示灯发出状态信号。当接收器拔下或电脑关机时，LED 将熄灭。

鼠标状态	LED 颜色	LED 指示灯效果
开机 (无接收器连接)	绿色	LED 灯持续亮起 5 秒后自动熄灭。
开机 (带接收器连接)	绿色	LED 灯快速闪烁 8 秒。
电量低	绿色	LED 灯闪烁。
正在充电	红色	LED 灯保持常亮。
已充满电	红色	LED 灯熄灭。

睡眠模式

8 分钟无操作后，鼠标将进入睡眠模式。点击任意按钮或滚动滚轮即可唤醒。

※ 要了解更多信息，请访问 MSI 官方网站。

製品概要

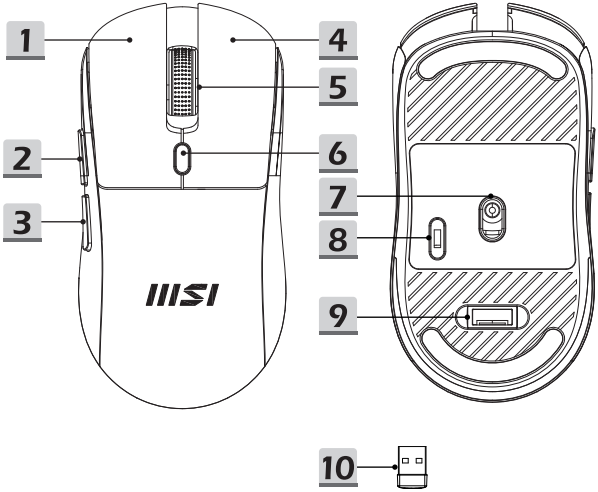

1. 左ボタン
2. サイドボタン1 (標準設定:進む)
3. サイドボタン2 (標準設定:戻る)
4. 右ボタン
5. スクロールホイール
6. DPI切替ボタン
   (LEDインジケータ付き)
7. オプティカルセンサー
8. オン/ オフ切り替えスイッチ
9. ドングル収納スペース
10. ワイヤレスUSBドングル

DPIレベル & 調整

DPIボタンを押すと3段階のDPI切替が可能です。DPIレベルは、ボタン押下時に緑色LEDが点滅する回数で表示されます。

レベル	DPI	緑色LEDが点滅する回数
1	1000	LEDが1回点滅
2 (デフォルト)	1200 (デフォルト)	LEDが2回点滅 (デフォルト)
3	1600	LEDが3回点滅

LEDインジケータ

このマウスはLEDインジケータでステータスを表示します。レシーバーが接続されていない場合やPCの電源がオフの場合、LEDは消灯します。

マウスステータス	LED色	LEDインジケータエフェクト
電源オン (レシーバー未接続時)	緑	LEDが5秒間点灯した後、消灯します。
電源オン (レシーバー接続時)	緑	LEDが8秒間高速点滅します。
残量低下	緑	LEDが点滅します。
充電中	赤	LEDが点灯します。
100%充電	赤	LEDが消灯します。

スリープモード

マウスは8分間以上操作しないと自動的にスリープモードに入ります。任意のボタンをクリックするかホイールをスクロールすると復帰します。

※ 詳しくはMSI公式Webサイトを確認してください。

제품 개요

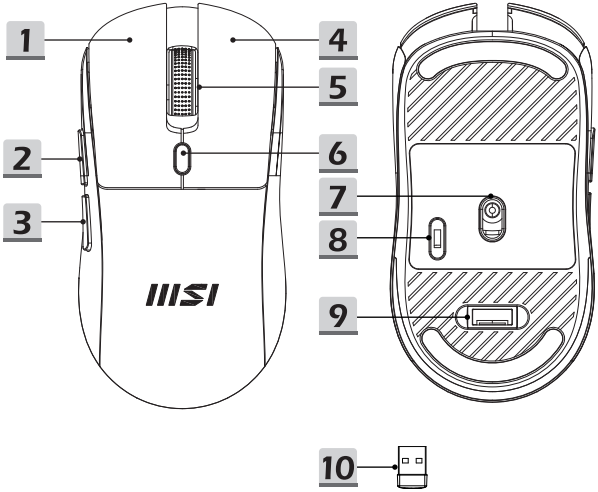

1. 왼쪽 버튼
2. 사이드 버튼 1
   (기본 설정: 다음 페이지)
3. 사이드 버튼 2
   (기본 설정: 이전 페이지)
4. 오른쪽 버튼
5. 스크롤 휠
6. DPI 스위치 버튼 (LED 표시등 포함)
7. 광학 센서
8. 스위치 켜기/ 끄기
9. 동글 보관함
10. 무선 USB 동글

DPI 레벨 & 조정

DPI 버튼을 눌러 DPI를 3단계로 전환합니다. 마우스의 녹색 LED가 깜박이는 횟수는 DPI 수준에 따라 달라집니다.

레벨	DPI	녹색 LED가 깜박이는 횟수
1	1000	LED가 한 번 깜박입니다
2 (기본)	1200 (기본)	LED가 두 번 깜박입니다 (기본)
3	1600	LED가 3번 깜박입니다

LED 표시등

마우스는 LED 표시등을 통해 상태를 알릴 수 있습니다. 수신기가 분리되거나 PC가 종료되면 LED가 꺼집니다.

마우스 상태	LED 색상	LED 표시등 영향
전원 켜기 (수신기 연결 미포함)	녹색	LED가 5초간 켜진 후 꺼집니다.
전원 켜기 (수신기 연결 포함)	녹색	LED가 8초간 빠르게 깜박입니다.
배터리 부족	녹색	LED가 깜박입니다.
충전중	빨간색	LED가 계속 켜져 있습니다.
충전 완료	빨간색	LED가 꺼집니다.

절전 모드

8분간 아무런 활동이 없으면 마우스가 절전 모드로 전환됩니다. 버튼을 클릭하거나 휠을 스크롤하여 깨우세요.

※ 자세한 내용은 MSI 공식 웹사이트를 방문하세요.

06 Bahasa Indonesia

Mengenal Produk

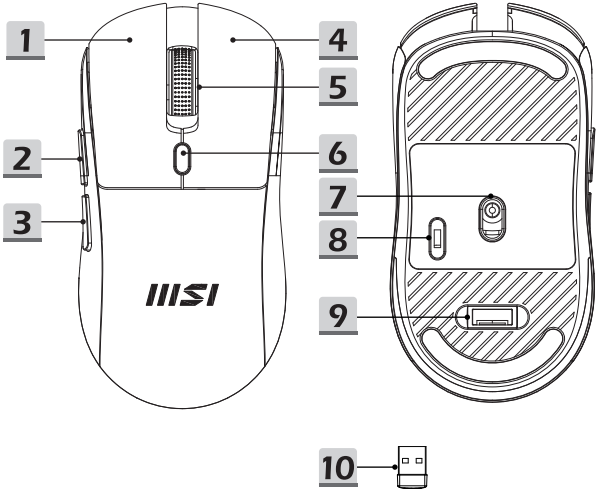

1. Tombol Kiri
2. Tombol Samping 1
   (Pengaturan Default: Halaman Berikutnya)
3. Tombol Samping 2
   (Pengaturan Default: Halaman Sebelumnya)
4. Tombol Kanan
5. Roda Gulir
6. Tombol Pengalih DPI
   (dengan Indikator LED)
7. Sensor Optik
8. Tombol Daya Nyalakan/Matikan
9. Kompartemen Dongle
10. Dongle USB Nirkabel

Tingkat & Penyesuaian DPI

Tekan tombol DPI untuk mengganti DPI di antara 3 tingkat. Jumlah kedipan LED hijau pada mouse sesuai dengan tingkat DPI-nya.

Tingkat	**DPI**	**Jumlah kedipan LED** hijau
1	1000	LED berkedip sekali
2 (Default)	1200 (Default)	LED berkedip dua kali (Default)
3	1600	LED berkedip tiga kali

Indikator LED

Mouse dapat menandakan status melalui indikator LED. Ketika receiver dicabut atau PC Anda dimatikan, LED akan mati.

Status Mouse	**Warna LED**	**Efek Indikator LED**
Nyala (tanpa koneksi receiver)	Hijau	LED tetap menyala selama 5 detik, lalu mati.
Nyala (dengan koneksi receiver)	Hijau	LED berkedip cepat selama 8 detik.
Baterai Lemah	Hijau	LED berkedip.
Mengisi Daya	Merah	LED tetap nyala.
Terisi Daya Penuh	Merah	LED mati.

Mode Tidur

Setelah 8 menit tidak aktif, mouse akan memasuki mode tidur. Klik tombol apa saja atau gulir roda mouse untuk membangunkannya.

※ Untuk informasi lebih lanjut, silakan kunjungi situs web resmi MSI.

07 Tiếng Việt

Tổng quan sản phẩm

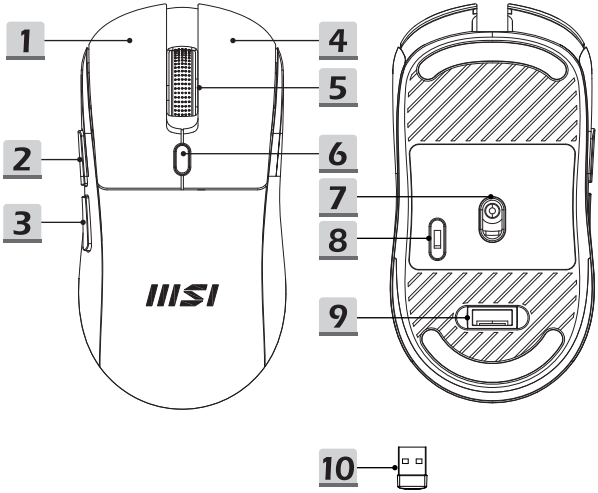

1. Nút chuột trái
2. Nút cạnh bên 1
   (Cài đặt mặc định: Trang tiếp theo)
3. Nút cạnh bên 2
   (Cài đặt mặc định: Trang trước)
4. Nút chuột phải
5. Con lăn
6. Phím chuyển đổi DPI (có đèn báo LED)
7. Cảm biến quang
8. Công tắc Bật/Tắt
9. Khay chứa Dongle
10. Dongle USB không dây

Mức DPI và điều chỉnh

Nhấn nút DPI để chuyển giữa 3 mức DPI. Số lần đèn LED xanh lá cây nháy sáng trên chuột tương ứng với mức DPI.

Mức	DPI	Số lần đèn LED xanh lá cây nháy sáng
1	1000	Đèn LED nháy 1 lần
2 (Mặc định)	1200 (Mặc định)	Đèn LED nháy 2 lần (Mặc định)
3	1600	Đèn LED nháy 3 lần

Đèn báo LED

Chuột có thể thông báo trạng thái của nó thông qua đèn báo LED. Đèn LED sẽ tắt nếu tháo bộ thu tín hiệu hoặc tắt PC.

Trạng thái chuột	Màu đèn LED	Hiệu ứng đèn báo LED
Bật (Không có kết nối với bộ thu tín hiệu)	Xanh lá	Đèn LED sẽ sáng trong 5 giây, sau đó sẽ tắt.
Bật (Có kết nối với bộ thu tín hiệu)	Xanh lá	Đèn LED nháy liên tục trong 8 giây.
Pin yếu	Xanh lá	Đèn LED nháy.
Đang sạc	Đỏ	Đèn LED bật.
Đã sạc đầy pin	Đỏ	Đèn LED tắt.

Chế độ ngủ

Sau 8 phút không hoạt động, chuột sẽ chuyển sang chế độ ngủ. Bấm một nút bất kỳ hoặc lăn chuột để đánh thức.

※ Để biết thêm thông tin, vui lòng ghé thăm Trang chủ của MSI.

Présentation du produit

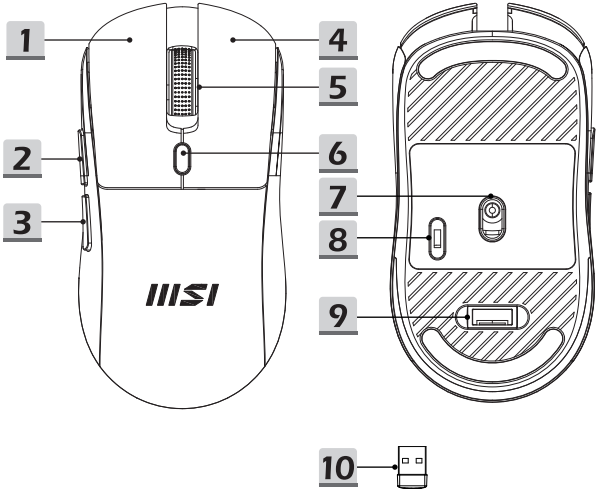

1. Bouton gauche
2. Bouton latéral 1 (Réglage par défaut : Page suivante)
3. Bouton latéral 2 (Réglage par défaut : Page précédente)
4. Bouton droit
5. Molette de défilement
6. Bouton de changement DPI (avec indicateur LED)
7. Capteur optique
8. Activer ou désactiver
9. Compartiment pour dongle
10. Dongle USB sans fil

Niveau et ajustement du DPI

Appuyez sur le bouton DPI pour alterner entre les trois niveaux DPI. Le nombre de clignotements du voyant LED vert sur la souris correspond à son niveau de DPI.

Niveau	DPI	Nombre de clignotements du voyant LED vert
1	1000	Le voyant LED clignote une fois
2 (Défaut)	1200 (Défaut)	Le voyant LED clignote deux fois (Défaut)
3	1600	Le voyant LED clignote trois fois

Indicateur LED

La souris peut signaler son état par l'intermédiaire du voyant LED. Lorsque le récepteur est débranché ou que votre PC est éteint, le voyant s'éteint.

État de la souris	Couleur LED	Effet du voyant LED
Allumer (sans connexion du récepteur)	Vert	Le voyant LED reste allumé pendant 5 secondes, puis s'éteint.
Allumer (avec une connexion du récepteur)	Vert	Le voyant LED clignote rapidement pendant 8 secondes.
Batterie faible	Vert	Le voyant LED clignote.
Charge	Rouge	Le voyant LED reste allumé.
Complètement chargée	Rouge	Le voyant LED s'éteint.

Mode veille

Après 8 minutes d'inactivité, la souris passe en mode veille. Cliquez sur n'importe quel bouton ou faites défiler la molette pour la réveiller.

※Pour plus d'information, veuillez consulter le site officiel MSI.

Información general del producto

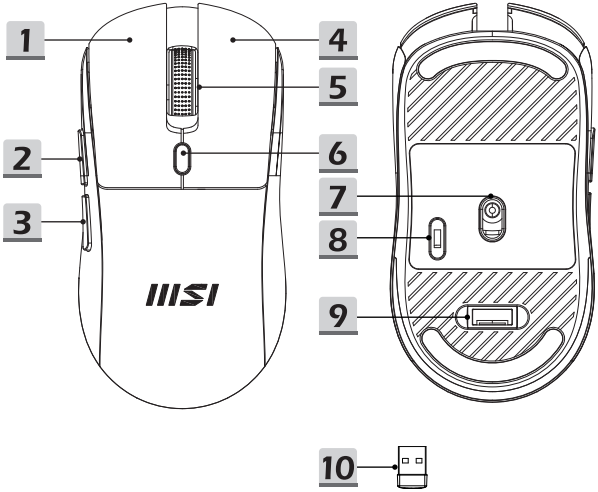

1. Botón izquierdo
2. Botón lateral 1 (configuración predeterminada: página siguiente)
3. Botón lateral 2 (configuración predeterminada: página anterior)
4. Botón derecho
5. Rueda de desplazamiento
6. Botón Conmutador de DPI (con indicador LED)
7. Sensor óptico
8. Activar/desactivar
9. Compartimento para llave
10. Llave inalámbrica USB

Ajuste y nivel de DPI

Presione el botón DPI para cambiar entre los 3 niveles de DPI. El número de parpadeos del LED verde del ratón corresponde a su nivel de DPI.

Nivel	**DPI**	**Número de** parpadeos del **LED verde**
1	1000	El LED parpadea una vez
2 (Predeterminado)	1200 (Predeterminado)	El LED parpadea dos veces (Predeterminado)
3	1600	El LED parpadea tres veces

Indicadores LED

El ratón puede mostrar su estado a través del indicador LED. Cuando el receptor se desenchufa o su PC se apaga, el LED se apaga.

Estado del ratón	**Color del indicador LED**	**Efecto del indicador LED**
Encendido (sin conexión de receptor)	Verde	El LED permanece fijo durante 5 segundos y, a continuación, se apaga.
Encendido (con una conexión de receptor)	Verde	El LED parpadea rápidamente durante 8 segundos.
Carga baja de la pila	Verde	El LED parpadea.
Cargando	Rojo	El LED permanece encendido.
Totalmente cargado	Rojo	El LED se apaga.

Modo de suspensión

Después de 8 minutos de inactividad, el ratón entrará en modo de suspensión. Haga clic en cualquier botón o desplace la rueda para reactivarlo.

※ Para obtener más información, visite el sitio web oficial de MSI.

Ürüne Genel Bakış

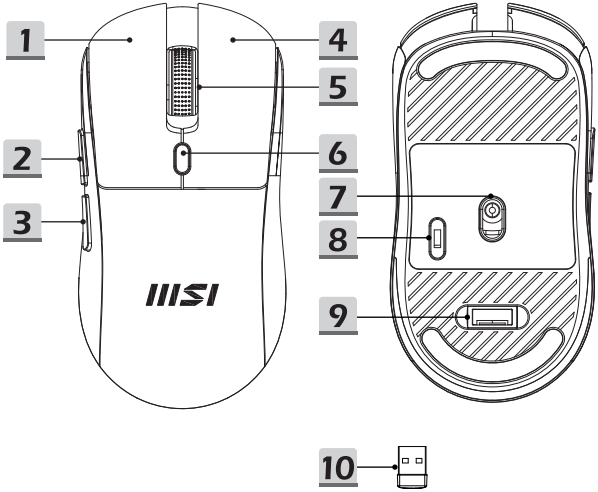

1. Sol Düğme
2. Yan Düğme 1
   (Varsayılan Ayar: Sonraki Sayfa)
3. Yan Düğme 2
   (Varsayılan Ayar: Önceki sayfa)
4. Sağ Düğme
5. Kaydırma Tekerleği
6. DPI Anahtarlı Düğme (LED göstergeli)
7. Optik Sensör
8. Açma/Kapatma Düğmesi
9. Donanım Kilidi Bölümü
10. Kablosuz USB Donanım Anahtarı

DPI Seviyesi ve Ayar

DPI'ı 3 seviye arasında değiştirmek için DPI düğmesine basın. Farede yanan yeşil LED sayısı DPI seviyesine karşılık gelir.

Seviye	DPI	Yanan yeşil LED sayısı
1	1000	LED bir kez yanar
2 (Varsayılan)	1200 (Varsayılan)	LED iki kez yanar (Varsayılan)
3	1600	LED üç kez yanar

LED Gösterge

Fare LED göstergesi yoluyla durumunu sinyalle bildirebilir. Alıcı prizden çekildiğinde ya da bilgisayarınızı kapattığınızda, LED sönecektir.

Fare Durumu	LED Rengi	LED göstergesi Efekti
Güç Açık (bir alıcı bağlantısı olmadan)	Yeşil	LED 5 saniye süreyle sabit yanar ve sonra söner.
Güç Açık (bir alıcı bağlantısı ile)	Yeşil	LED 8 saniye yanıp söner.
Pil Gücü Düşük	Yeşil	LED yanıp söner
Şarj Ediliyor	Kırmızı	LED açık kalır.
Tam Şarj Oldu	Kırmızı	LED söner.

Uyku Modu

Fare eylemsiz geçen 8 dakikanın sonunda uyku moduna girecektir. Uyandırmak için herhangi bir tuşa tıklayın ya da tekerleği kaydırın.

※ Daha fazla bilgi için, lütfen MSI resmi websitesini ziyaret edin.

11 Polski

Ogólny opis produktu

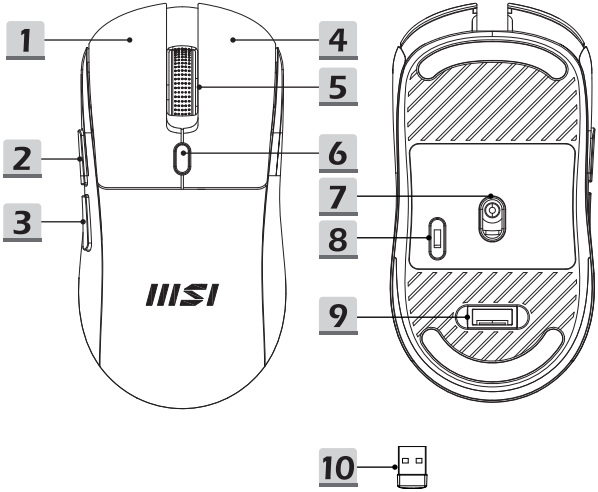

1. Lewy przycisk
2. Boczny przycisk 1 (ustawienie domyślne: następna strona)
3. Boczny przycisk 2 (ustawienie domyślne: poprzednia strona)
4. Prawy przycisk
5. Kółko przewijania
6. Przycisk przełącznika DPI (ze wskaźnikiem LED)
7. Czujnik optyczny
8. Wyłącznik
9. Wnęka na klucz sprzętowy
10. Bezprzewodowy moduł USB

Poziom i regulacja DPI

Naciśnij przycisk DPI, aby przełączyć pomiędzy 3 poziomami DPI. Liczba mignięć zielonej diody LED na myszy, odpowiada jej poziomowi DPI.

Poziom	**DPI**	**Liczba mignięć** zielonej **diody LED**
1	1000	Pojedyncze mignięcie diody LED
2 (domyślnie)	1200 (domyślnie)	Dwukrotne mignięcie diody LED (domyślnie)
3	1600	Trzykrotne mignięcie diody LED

Wskaźnik LED

Mysz może informować o jej stanie przez wskaźnik LED. Po odłączeniu odbiornika lub wyłączeniu komputera, dioda LED przestanie świecić.

Stan myszy	**Kolor LED**	**Efekt wskaźnika LED**
Włączenie zasilania (bez połączenia odbiornika)	Zielony	Dioda LED będzie świecić przez 5 sekund, a następnie wyłączy się.
Włączenie zasilania (z połączeniem odbiornika)	Zielony	Dioda LED miga szybko przez 8 sekund.
Niski poziom naładowania baterii	Zielony	Dioda LED miga.
ładowanie	Czerwony	Światło diody LED pozostaje włączone.
Pełne naładowanie	Czerwony	Światło diody LED wyłącza się.

Tryb uśpienia

Po 8 minutach braku aktywności, mysz przejdzie do trybu uśpienia. Kliknij dowolny przycisk lub obróć pokrętłem, aby ją wybudzić.

※ Więcej informacji można znaleźć na oficjalnej stronie MSI.

Panoramica del prodotto

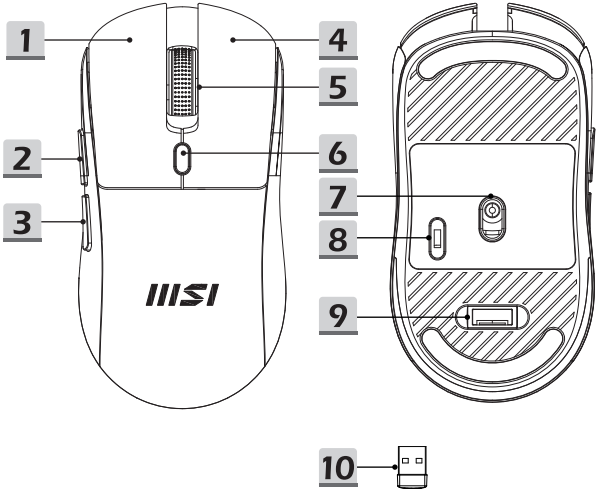

1. Tasto Sinistra
2. Tasto laterale 1
   (impostazione predefinita: Pagina successiva)
3. Tasto laterale 2
   (impostazione predefinita: Pagina precedente)
4. Tasto Destra
5. Rotella di scorrimento
6. Pulsante DPI switch (con LED)
7. Sensore ottico
8. Accensione/spegnimento
9. Vano del dongle
10. Dongle USB wireless

Livello DPI e regolazione

Premere il tasto DPI per cambiare il livello DPI tra i 3 disponibili. Il numero di lampeggi del LED verde sul mouse corrisponde al livello DPI.

Livello	DPI	Il numero di LED verdi lampeggia
1	1000	Il LED lampeggia una volta
2 (Impostazione predefinita)	1200 (Impostazione predefinita)	Il LED lampeggia due volte (Impostazione predefinita)
3	1600	Il LED lampeggia tre volte

Indicatore LED

Il mouse può segnalare il suo stato tramite il LED. Quando il ricevitore è scollegato o il PC è spento, il LED si spegne.

Stato del mouse	Colore LED	Effetto del LED
Accensione (senza collegamento di un ricevitore)	Verde	Il LED rimane acceso fisso per 5 secondi, quindi si spegne.
Accensione (con collegamento di un ricevitore)	Verde	Il LED lampeggia rapidamente per 8 secondi.
Batteria scarica	Verde	Il LED lampeggia.
Carica in corso	Rosso	Il LED rimane acceso.
Completamente carichi	Rosso	Il LED si spegne.

Modalità sospensione

Dopo 8 minuti di inattività, il mouse entra in modalità sospensione. Fare clic su un tasto o scorrere la rotellina per riattivarlo.

※ Per ulteriori informazioni, visitare il sito web ufficiale MSI.

13 Português

Apresentação do Produto

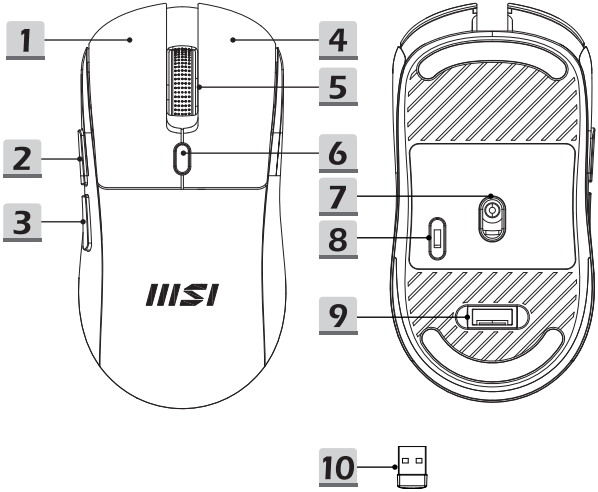

1. Botão esquerdo
2. Botão lateral 1
   (Predefinição: Página seguinte)
3. Botão lateral 2
   (Predefinição: Página anterior)
4. Botão direito
5. Roda de deslocação
6. Botão de mudança de DPI
   (com indicador LED)
7. Sensor ótico
8. Ligar/desligar
9. Compartimento do adaptador
10. Adaptador sem fios USB

Nível e ajuste de DPI

Pressione o botão de DPI para alternar entre os 3 níveis. O número de LED verdes que piscam no rato corresponde ao nível de DPI.

Nível	DPI	O número de LED verdes que piscam
1	1000	O LED pisca uma vez
2 (Predefinição)	1200 (Predefinição)	O LED pisca duas vezes (Predefinição)
3	1600	O LED pisca três vezes

Indicador LED

O rato indica o seu estado através do indicador LED. O LED irá apagar quando o recetor for desconectado ou o PC for desligado.

Estado do rato	Cor do LED	Efeito do indicador LED
Ligado (sem ligação ao recetor)	Verde	O LED permanece aceso durante 5 segundos e, em seguida, apaga-se.
Ligado (com ligação ao recetor)	Verde	O LED pisca rapidamente durante 8 segundos.
Bateria fraca	Verde	O LED pisca.
A carregar	Vermelho	O LED permanece aceso.
Totalmente carregado	Vermelho	O LED apaga.

Modo de suspensão

O rato entrará em modo de suspensão após 8 minutos de inatividade. Clique em qualquer botão ou desloque a roda para o reativar.

※ Para obter mais informações, visite o website oficial da MSI.

14 Nederlands

Productoverzicht

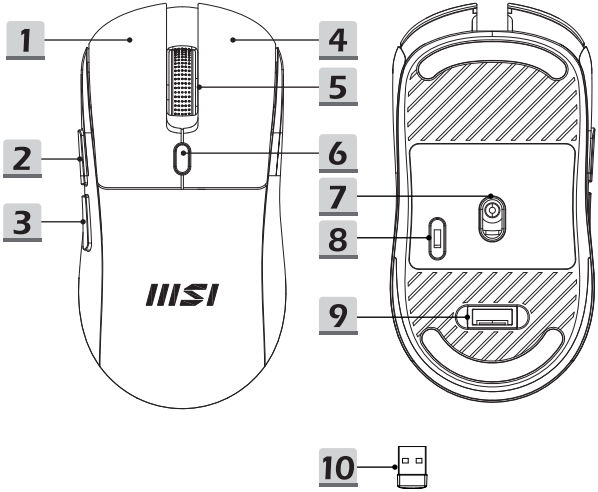

1. Knop Links
2. Zijknop 1
   (standaardinstelling: Volgende pagina)
3. Zijknop 2
   (standaardinstelling: Vorige pagina)
4. Knop Rechts
5. Scrollwiel
6. DPI-schakelknop
   (met LED-indicator)
7. Optische sensor
8. In-/uitschakelen
9. dongle-compartiment
10. Draadloze USB-dongle

DPI-niveau en -afstelling

Druk op de DPI-knop om DPI te schakelen tussen de 3 niveaus. Het aantal groene LED-knipperingen op de muis komt overeen met het DPI-niveau.

Niveau	**DPI**	**Het aantal** groene **LED-knipperingen**
1	1000	LED knippert eenmaal
2 (Standaard)	1200 (Standaard)	LED knippert tweemaal (Standaard)
3	1600	LED knippert drie keer

LED Indicator

De muis kan de status signaleren via het LED-indicatielampje. Wanneer de ontvanger wordt losgekoppeld of uw PC wordt uitgeschakeld, gaat de LED branden.

Muisstatus	**LED-kleur**	**Effect LED-indicatielampje**
Inschakelen (zonder ontvangerverbinding)	Groen	LED blijft constant branden gedurende 5 seconden en wordt dan uitgeschakeld.
Inschakelen (met ontvangerverbinding)	Groen	LED knippert 8 seconden snel.
Lage batterijspanning	Groen	LED knippert.
Opladen	Rood	LED blijft branden.
Volledig opgeladen	Rood	LED wordt uitgeschakeld.

Slaapmodus

De muis gaat naar de slaapstand na 8 minuten inactiviteit. Klik op een knop of scroll om het uit de slaapstand te halen.

※ Ga voor meer informatie naar de officiële MSI-website.

15 Deutsch

Produktübersicht

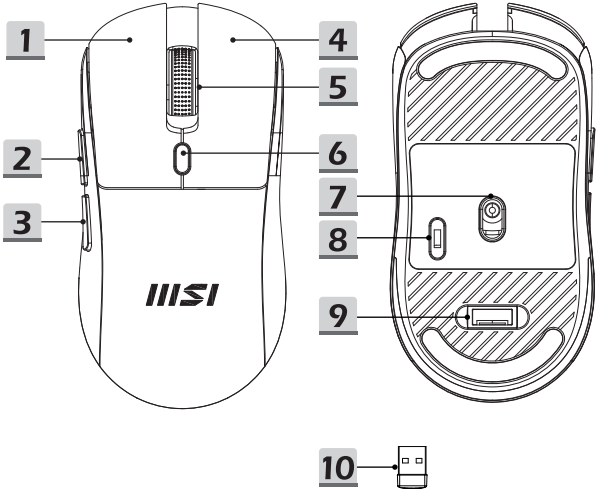

1. Linke Taste
2. Seitentaste 1 (Standardeinstellung: Nächste Seite)
3. Seitentaste 2 (Standardeinstellung: Vorherige Seite)
4. Rechte Taste
5. Scrollrad
6. DPI-Schaltertaste (mit LED-Anzeige)
7. Optischer Sensor
8. Ein-/ Ausschalten
9. Dongle-Fach
10. WLAN USB-Dongle

DPI-Stufe & Anpassung

Drücken Sie die DPI-Taste, um zwischen den 3 DPI-Stufen zu wechseln. Die Anzahl der grünen LED-Blinkzeichen an der Maus entspricht der aktuellen DPI-Stufe.

STUFE	DPI	Die Anzahl der grünen LED-Lichtsignale
1	1000	LED blinkt einmal
2 (Standard)	1200 (Standard)	LED blinkt zweimal (Standard)
3	1600	LED blinkt dreimal

LED-Anzeige

Die Maus kann ihren Status über die LED-Anzeige signalisieren. Wenn der Empfänger nicht angeschlossen ist oder der PC ausgeschaltet wird, erlischt die LED.

Mausstatus	LED-Farbe	LED-Anzeigeeffekt
Einschalten (ohne Empfänger-Verbindung)	Green (Grün)	LED leuchtet 5 Sekunden konstant und erlischt dann.
Einschalten (mit Empfänger-Verbindung)	Green (Grün)	LED blinkt 8 Sekunden schnell.
Niedriger Batteriestatus	Green (Grün)	LED blinkt.
Laden	Rot	LED leuchtet dauerhaft.
Vollständig aufgeladen	Rot	LED erlischt.

Schlafmodus

Nach 8 Minuten Inaktivität wechselt die Maus in den Schlafmodus. Zum Aufwecken beliebigen Knopf drücken oder Rad drehen.

※ Weitere Informationen finden Sie auf der offiziellen MSI-Website.

Общие сведения об устройстве

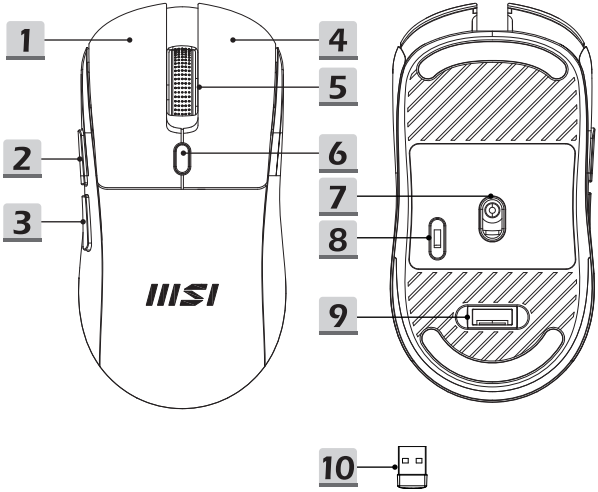

1. Левая кнопка
2. Боковая кнопка 1
   (функция по умолчанию: Вперед)
3. Боковая кнопка 2
   (функция по умолчанию: Назад)
4. Правая кнопка
5. Колесо прокрутки
6. Кнопка переключения DPI
   (с индикатором)
7. Оптический сенсор
8. Переключатель вкл./выкл.
9. Отсек для хранения приемника
10. USB-приемник

Уровень DPI и регулировка

Нажмите кнопку DPI для переключения между 3 уровнями DPI. Количество миганий зеленого индикатора соответствует текущему уровню DPI.

Уровень	**Значение DPI**	**Количество миганий** зеленого **индикатора**
1	1000	Индикатор мигает один раз
2 (по умолчанию)	1200 (по умолчанию)	Индикатор мигает дважды (По умолчанию)
3	1600	Индикатор мигает три раза

Индикатор

Световой индикатор указывает на состояние мыши. Индикатор гаснет при отключении приемника или выключении компьютера.

Состояние мыши	**Цвет индикатора**	**Состояние индикатора**
Включение (без подключения приемника)	Зеленый	Индикатор будет гореть непрерывно в течение 5 секунд и затем погаснет.
Включение (при подключении приемника)	Зеленый	Индикатор быстро мигает в течение 8 секунд.
Низкий уровень заряда батареи	Зеленый	Индикатор мигает.
Батарея заряжается	Красный	Индикатор горит постоянно.
Батарея полностью заряжена	Красный	Индикатор гаснет.

Переход в спящий режим

Мышь переходит в спящий режим через 8 минут бездействия. Для ее активации нажмите любую кнопку или прокрутите колесо.

※ Для получения дополнительной информации посетите официальный сайт MSI.

Общ преглед на продукта

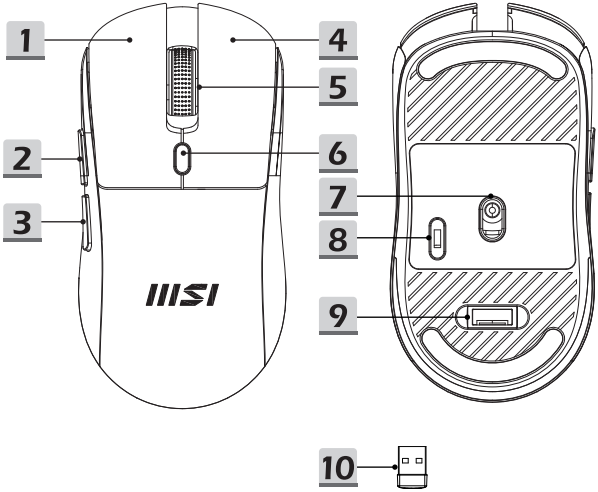

1. Ляв бутон
2. Страничен бутон 1 (настройка по подразбиране: следваща страница)
3. Страничен бутон 2 (настройка по подразбиране: предишна страница)
4. Десен бутон
5. Колелце за превъртане
6. Бутон DPI превключвател (с LED индикатор)
7. Оптичен сензор
8. Превключвател за включване/изключване
9. Отделение за ключ за порт
10. Безжичен USB ключ за порт

DPI ниво и настройка

Натиснете DPI бутона, за да превключите между 3 нива на DPI. Броят на премигвания на зеления LED индикатор на мишката отговаря на нейното DPI ниво.

Ниво	DPI	**Броят** премигвания на **зеления LED индикатор**
1	1000	LED индикаторът премигва веднъж
2 (по подразбиране)	1200 (по подразбиране)	LED индикаторът премигва два пъти (по подразбиране)
3	1600	LED индикаторът премигва три пъти

LED индикатор

Мишката може да подаде сигнал за състоянието си чрез LED индикатора. Когато нейният приемател е изключен или Вашият компютър е изключен, LED индикаторът ще се изключи.

Състояние на мишката	LED цвят	Ефект на LED индикатор
Включване (без връзка с приемателя)	Зелено	LED индикаторът продължава да свети, след което се изключва.
Включване (с връзка с приемателя)	Зелено	LED индикаторът мига бързо в продължение на 8 секунди.
Ниско ниво на батерията	Зелено	LED индикаторът мига.
Зарежда се	Червено	LED продължава да свети.
Напълно заредено	Червено	LED се изключва.

Режим на заспиване

След 8 минути неактивност мишката ще влезе в режим на заспиване. Щракнете произволен бутон или превъртете колелцето, за да я събудите.

※За повече информация, моля, посетете официалния уебсайт на MSI.

18 Dansk

Produktoversigt

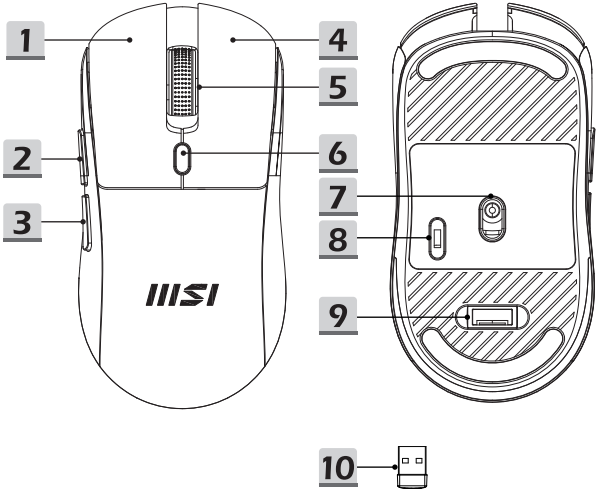

1. Venstre knap
2. Sideknap 1
   (Standardindstilling: Næste side)
3. Sideknap 2
   (Standardindstilling: Forrige side)
4. Højre knap
5. Rullehjul
6. DPI-knap (med lysindikator)
7. Optisk sensor
8. Tænd/sluk
9. Dongle-rum
10. Trådløs USB-dongle

Indstilling og justering af DPI

Tryk på DPI-knappen for at skifte DPI mellem de 3 indstillinger. Antallet af grønne indikatorer på musen viser dens DPI-indstilling.

Indstilling	DPI	Antallet af grønne indikatorer
1	1000	Lysindikatoren blinker én gang
2 (Standard)	1200 (Standard)	Lysindikatoren blinker to gange (Standard)
3	1600	Lysindikatoren blinker tre gange

LED-indikator

Musen kan vise sin status med lysindikatoren. Når modtageren afbrydes, eller når din computer slukkes, slukker lysindikatoren.

Mus-status	Farve på LED-lyset	Lysindikatoreffekt
Tænd (uden modtagerforbindelse)	Grøn	Lysindikatoren lyser i 5 sekunder, hvorefter den slukker.
Tænd (med en modtagerforbindelse)	Grøn	Lysindikatoren blinker hurtigt i 8 sekunder.
Lavt batteristrøm	Grøn	Lysindikatoren blinker.
Opladning	Rød	Lysindikatoren lyser.
Ladet helt op	Rød	Lysindikatoren slukker.

Dvalefunktion

Efter 8 minutter uden brug, går musen i dvale. Klik på en vilkårlig knap, eller rul med hjulet for at tænde den.

※ Du kan finde yderligere oplysninger på MSI's officielle hjemmeside.

19 Suomi

Tuotteen yleiskatsaus

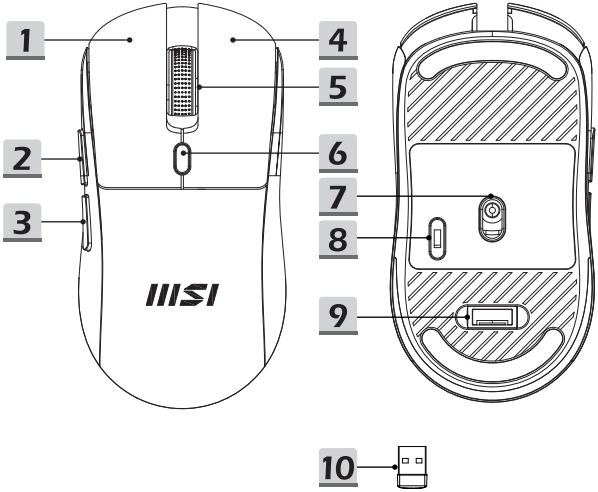

1. Vasen painike
2. Sivupainike 1
   (Oletusasetus: Seuraava sivu)
3. Sivupainike 2
   (Oletusasetus: Edellinen sivu)
4. Oikea painike
5. Vierityspyörä
6. DPI-kytkinpainike (LED-merkkivalolla)
7. Optinen anturi
8. Kytke päälle/pois päältä
9. Dongle-lokero
10. Langaton USB-Dongle

DPI-taso ja säätö

Paina DPI-painiketta vaihtaaksesi DPI:tä kolmen tason välillä. Hiiren vihreiden LED-välähdysten määrä vastaa sen DPI-tasoa.

Taso	DPI	Vihreän LED-valon välähdysten määrä
1	1000	LED vilkkuu kerran
2 (Oletus)	1200 (Oletus)	LED vilkkuu kahdesti (Oletus)
3	1600	LED vilkkuu kolme kertaa

LED-merkkivalo

Hiiri ilmoittaa tilastaan LED-merkkivalon avulla. Kun vastaanotin irrotetaan pistorasiasta tai tietokone sammutetaan, LED-valo sammuu.

Hiiren tila	LED-väri	LED-merkkivalon toiminto
Virran kytkeminen päälle (ilman vastaanottimen liitäntää)	Vihreä	LED palaa 5 sekuntia ja sammuu sitten.
Virran kytkeminen päälle (vastaanotinliitännän kanssa)	Vihreä	LED vilkkuu nopeasti kahdeksan sekunnin ajan.
Akun varaustaso alhainen	Vihreä	LED vilkkuu.
Lataa	Punainen	LED palaa.
Täysin ladattu	Punainen	LED sammuu.

Lepotila

Kun hiiri on ollut käyttämättömänä kahdeksan minuuttia, se siirtyy lepotilaan. Herätä se napsauttamalla mitä tahansa painiketta tai vierittämällä hiiren rullaa.

※ Lisätietoja saat MSI:n virallisilta verkkosivuilta.

A készülék áttekintése

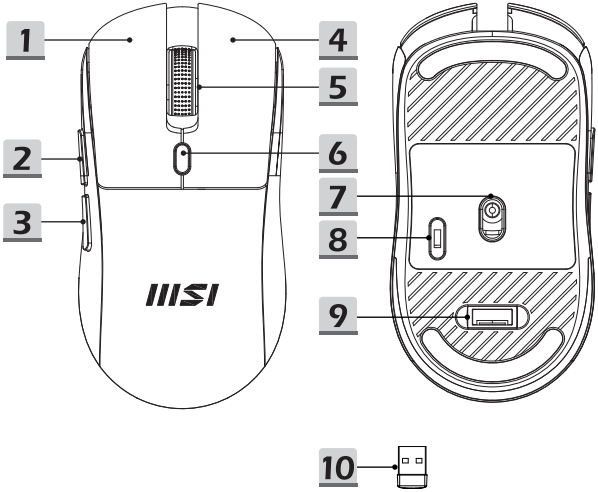

1. Bal gomb
2. 1. oldalsó gomb (Alapértelmezett beállítás: következő oldal)
3. 2. oldalsó gomb (Alapértelmezett beállítás: előző oldal)
4. Jobb gomb
5. Görgetőkerék
6. DPI-kapcsoló gomb (LED-jelzővel)
7. Optikai érzékelő
8. Főkapcsoló
9. USB-kulcs rekesze
10. Vezeték nélküli USB-kulcs

DPI-szint és beállítás

A DPI gomb megnyomásával 3 DPI-fokozat között váltogathat. A DPI-szintet az jelzi, hogy az egéren hányszor villog a zöld LED.

Szint	DPI	Zöld LED villogásainak a száma
1	1000	A LED egyet villog
2 (alapértelmezett)	1200 (alapértelmezett)	A LED kettőt villog (alapértelmezett)
3	1600	A LED hármat villog

LED visszajelző

Az egér a LED visszajelzőjén keresztül jelzi az állapotát. Ha a vevőegységét kihúzzák vagy a számítógépet leállítják, akkor a LED kialszik.

Az egér állapota	LED színe	A LED visszajelző effektje
Bekapcsolva (nincs kapcsolat a vevőegységgel)	Zöld	A LED 5 másodpercig világít, majd elalszik.
Bekapcsolva (vevőegység csatlakoztatva)	Zöld	A LED 8-at villog gyors egymásutánban.
Alacsony akkumulátortöltöttség	Zöld	A LED villog.
Töltés folyamatban	Piros	A LED folyamatosan világít.
Teljesen feltöltött állapot	Piros	A LED kialszik.

Alvó mód

Az egér 8 perc inaktivitás után alvó módba lép. A felébresztéséhez kattintson bármelyik gombbal vagy görgesse meg a görgőjét.

※ Bővebb információkért kérjük, látogasson el az MSI hivatalos weboldalára.

Produktoversikt

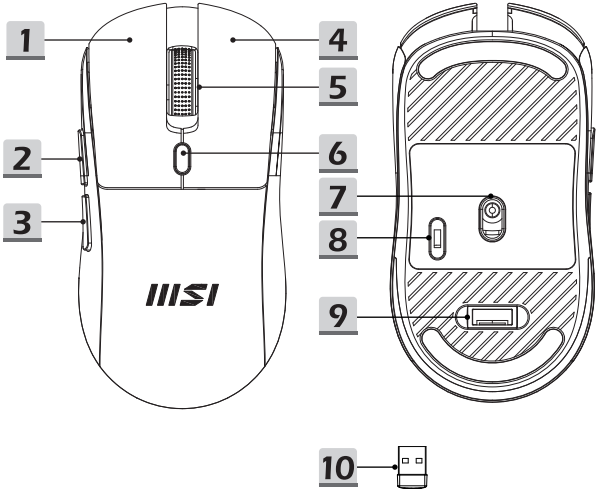

1. Venstre knapp
2. Sideknapp 1
   (standardinnstilling: neste side)
3. Sideknapp 2
   (standardinnstilling: forrige side)
4. Høyre knapp
5. Rullehjul
6. DPI-bytteknapp (med LED-indikator)
7. Optisk sensor
8. Bryter på/av
9. Dongelrom
10. Trådløs USB-dongle

DPI-nivå og -justering

Trykk DPI-knappen for å veksle mellom de tre DPI-nivåene. Antall ganger den grønne LED-lampen blinker på musen viser DPI-nivået.

Nivå	DPI	Ganger grønn LED-lampe blinker
1	1000	LED-lampen blinker én gang
2 (Standard)	1200 (Standard)	LED blinker to ganger (Standard)
3	1600	LED blinker tre ganger

LED-indikator

Musen kan signalisere statusen gjennom LED-indikatoren. Når mottakeren er koblet fra eller PC-en blir slått av, vil LED-lampen slukkes.

Musens status	LED-farge	LED-indikatoreffekt
Slå på (uten mottakertilkobling)	Grønn	LED-lampen lyser konstant i 5 sekunder, så slår den seg av.
Slå på (med en mottakertilkobling)	Grønn	LED-lampen blinker raskt i 8 sekunder.
Lavt batterinivå	Grønn	LED-lampen blinker.
Lader	Rød	LED-lampen forblir på.
Fulladet	Rød	LED-lampen slukkes

Dvalemodus

Etter 8 minutter med inaktivitet går musen inn i hvilemodus. Klikk en hvilken som helst knapp eller rull hjulet for å vekke den.

※ Besøk det offisielle nettstedet til MSI for mer informasjon.

Descriere produs

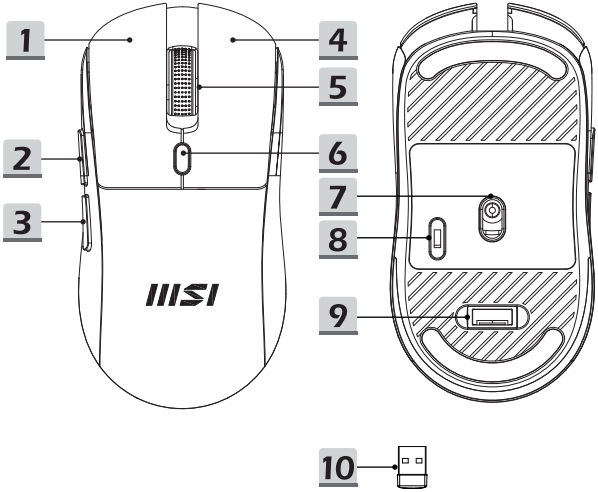

1. Buton stânga
2. Buton lateral 1 (Setare implicită: Pagina următoare)
3. Buton lateral 2 (Setare implicită: Pagina precedentă)
4. Buton dreapta
5. Roată scroll
6. Buton comutator DPI (cu indicator LED)
7. Senzor optic
8. Pornire/oprire
9. Compartiment dongle
10. Dongle USB fără fir

Nivel și reglare DPI

Apăsați butonul DPI pentru a comuta DPI între cele 3 niveluri. Numărul de intermitențe ale LED-ului verde de pe mouse corespunde nivelului său de DPI.

Nivel	DPI	Numărul de clipiri ale LED-ului verde
1	1000	LED-ul clipește o dată
2 (Implicit)	1200 (Implicit)	LED-ul clipește de două ori (Implicit)
3	1600	LED-ul clipește de trei ori

Indicator LED

Mouse-ul își poate semnala starea prin intermediul indicatorului LED. Când receptorul este scos din priză sau PC-ul este oprit, LED-ul se va stinge.

Stare mouse	Culoare LED	Efectul indicatorului LED
Pornire (fără conexiune la receptor)	Verde	LED-ul rămâne aprins timp de 5 secunde, apoi se stinge.
Pornire (cu conexiune la receptor)	Verde	LED-ul clipește rapid timp de 8 secunde.
Baterie descărcată	Verde	LED-ul clipește.
Încărcare	Roșu	LED-ul rămâne aprins.
Încărcat complet	Roșu	LED-ul se stinge.

Modul de suspendare

După 8 minute de inactivitate, mouse-ul va intra în modul de suspendare. Faceți clic pe orice buton sau derulați rotița pentru a-l activa.

※ Pentru mai multe informații, vă rugăm să vizitați site-ul oficial MSI.

23 Slovenčina

Prehľad výrobku

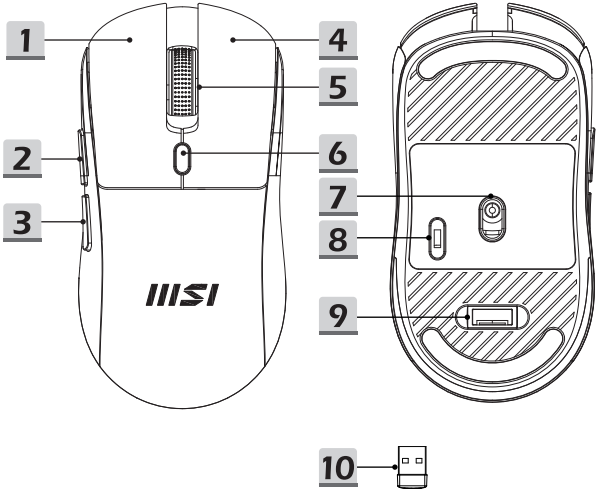

1. Ľavé tlačidlo
2. Bočné tlačidlo 1 (predvolené nastavenie: nasledujúca strana)
3. Bočné tlačidlo 2 (predvolené nastavenie: predchádzajúca strana)
4. Pravé tlačidlo
5. Rolovacie koliesko
6. Spínacie tlačidlo DPI (s LED indikátorom)
7. Optický snímač
8. Hlavný vypínač
9. Priestor pre USB kľúč
10. Bezdrôtový USB kľúč

Úroveň a nastavenie DPI

Stlačením tlačidla DPI môžete prepínať DPI medzi 3 úrovňami. Počet bliknutí zeleného LED indikátora na myši zodpovedá jej úrovni DPI.

Úroveň	DPI	Počet bliknutí zeleného LED indikátora
1	1000	LED indikátor blikne raz
2 (Predvolené nastavenie)	1200 (Predvolené nastavenie)	LED indikátor blikne dvakrát (Predvolené nastavenie)
3	1600	LED indikátor blikne trikrát

LED indikátor

Myš môže signalizovať svoj stav prostredníctvom LED indikátora. Keď sa jej prijímač odpojí alebo sa váš počítač vypne, LED indikátor zhasne.

Stav myši	Farba LED indikátora	Zobrazenie a význam LED indikátora
Zapnutie napájania (bez pripojenia prijímača)	Zelená	LED indikátor zostane svietiť 5 sekúnd a potom zhasne.
Zapnutie napájania (s pripojením prijímača)	Zelená	LED indikátor rýchlo bliká 8 sekúnd.
Takmer vybitá batéria	Zelená	LED indikátor bliká.
Nabíjanie	Červená	LED indikátor zostane svietiť.
Úplné nabitie	Červená	LED indikátor zhasne.

Režim spánku

Po 8 minútach nečinnosti prejde myš do režimu spánku. Kliknutím alebo posunom kolieska prejde myš do prevádzkového režimu.

※ Ďalšie informácie nájdete na oficiálnej webovej stránke MSI.

Produktöverblick

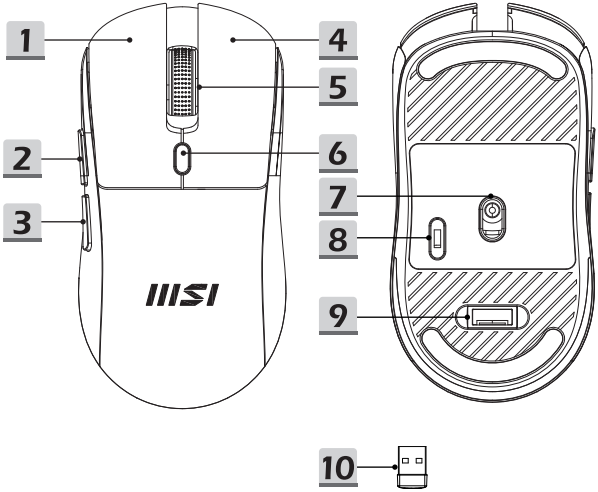

1. Vänster knapp
2. Sidoknapp 1
   (Standardinställning: Nästa sida)
3. Sidoknapp 2
   (Standardinställning: Föregående sida)
4. Nederst höger
5. Skrollhjul
6. Knapp för DPI-omkopplare
   (med LED-indikator)
7. Optisk sensor
8. Slå på/av
9. Dongelfack
10. Trådlös USB-dongel

DPI-nivå och justering

Tryck på DPI-knappen för att växla DPI mellan de 3 nivåerna. Antalet gröna LED-blinkningar på musen motsvarar dess DPI-nivå.

Nivå	DPI	Antalet gröna LED-blinkningar.
1	1000	LED-lampan blinkar en gång
2 (Standard)	1200 (Standard)	LED-lampan blinkar två gånger (Standard)
3	1600	LED-lampan blinkar tre gånger

LED-indikator

Musen kan signalera sin status med LED-indikatorn. När mottagaren kopplas ur eller datorn stängs av släcks LED-lampan.

Musens status	Lysdiodfärg	LED-indikatoreffekt
Påslagning (utan mottagaranslutning)	Grön	LED-lampan lyser med fast sken i 5 sekunder och släcks sedan.
Påslagning (med en mottagaranslutning)	Grön	LED-lampan blinkar snabbt i 8 sekunder.
Låg batterinivå	Grön	LED-lampan blinkar.
Laddar	Röd	LED-lampan förblir tänd.
Fullt laddad	Röd	LED-lampan släcks.

Viloläge

Efter 8 minuters inaktivitet går musen in i viloläge. Klicka på valfri knapp eller skrolla med hjulet för att väcka den.

※ För mer information, besök MSI:s officiella hemsida.

Popis produktu

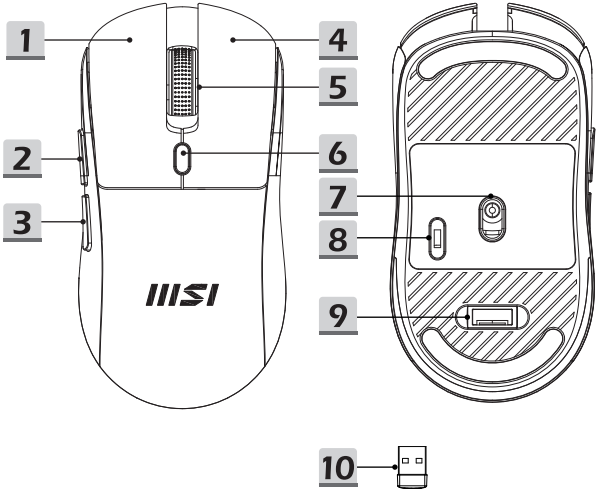

1. Levé tlačítko
2. Boční tlačítko 1
   (výchozí nastavení: další stránka)
3. Boční tlačítko 2
   (výchozí nastavení: předchozí stránka)
4. Pravé tlačítko
5. Posunovací kolečko
6. Přepínač DPI
   (s kontrolkou LED)
7. Optický snímač
8. Přepínač zap./ vyp.
9. Přihrádka na adaptér dongle
10. Bezdrátový adaptér USB Dongle

Úroveň a úprava DPI

Stisknutím tlačítka DPI můžete přepínat mezi 3 úrovněmi DPI. Počet bliknutí zelené kontrolky LED na myši odpovídá její úrovni DPI.

Úroveň	DPI	Počet bliknutí zelené kontrolky LED
1	1000	Jedno bliknutí kontrolky LED
2 (Výchozí)	1200 (Výchozí)	Dvě bliknutí kontrolky LED (Výchozí)
3	1600	Tři bliknutí kontrolky LED

Indikátor LED

Tato myš může signalizovat svůj stav prostřednictvím kontrolky LED. Když je přijímač odpojen od napájení nebo když je počítač vypnutý, kontrolka LED nesvítí.

Stav myši	Barva indikátoru LED	Efekt kontrolky LED
Zapnutí napájení (bez připojení přijímače)	Zelená	Kontrolka LED svítí po dobu 5 sekund a potom zhasne.
Zapnutí napájení (s připojením přijímače)	Zelená	Kontrolka LED rychle bliká po dobu 8 sekund.
Nízký stav baterie	Zelená	Kontrolka LED bliká.
Nabíjení	Červená	Kontrolka LED svítí.
Zcela nabito	Červená	Kontrolka LED zhasne.

Režim spánku

Po 8 minutách nečinnosti přejde myš do režimu spánku. Kliknutím na libovolné tlačítko nebo posunutím kolečkem ji probudíte.

※ Další in formace najdete na oficiálním webu společnosti MSI.

Знайомство з виробом

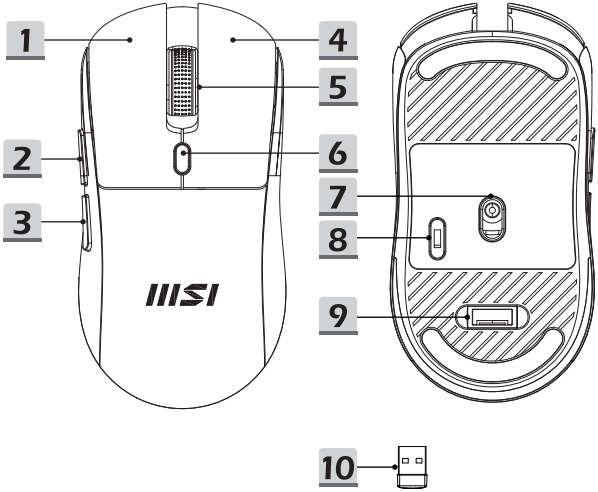

1. Ліва кнопка
2. Бічна кнопка 1
   (За замовчуванням: Наступна сторінка)
3. Бічна кнопка 2
   (За замовчуванням: Попередня сторінка)
4. Права кнопка
5. Коліщатко прокручування
6. Кнопка перемикача DPI
   (з індикатором LED)
7. Оптичний датчик
8. Перемикання Увімкнути/Вимкнути
9. Відсік ключа
10. Бездротовий ключ USB

Рівень і регулювання DPI

Натискайте кнопку DPI, щоб перемикатися між 3 рівнями DPI. Кількість спалахів зеленого LED на миші відповідає рівню DPI.

Рівень	DPI	Кількість спалахів зеленого LED
1	1000	LED мерехтить один раз
2 (За замовчуванням)	1200 (За замовчуванням)	LED мерехтить двічі (За замовчуванням)
3	1600	LED мерехтить тричі

Світлодіодний індикатор

Миша повідомляє свій статус через LED. Коли приймач відключено або вимкнено систему ПК, LED вимкнеться.

Статус Миші	Колір LED	Ефект індикатора LED
Увімкнення живлення (без підключення приймача)	Зелений	LED постійно світиться 5 секунд, а потім вимикається.
Увімкнення живлення (з підключеним приймачем)	Зелений	LED швидко мерехтить протягом 8 секунд.
Низький заряд акумулятора	Зелений	LED мерехтить.
Заряджeння	Червоний	LED лишається увімкненим.
Повністю заряджено	Червоний	LED вимикається.

Режим сну

Через 8 хвилин бездіяльності миша увійде в режим сну. Натисніть коліщатко прокручування або будь-яку кнопку, щоб пробудити її.

※ Більше інформації подано на офіційному веб-сайті MSI.

27 Ελληνικά

Επισκόπηση προϊόντος

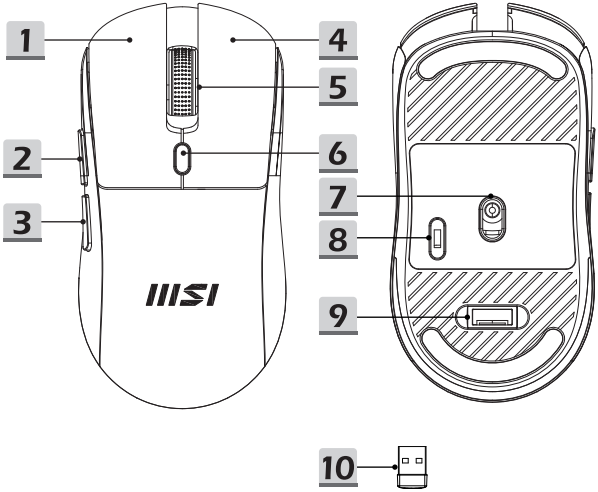

1. Αριστερό κουμπί
2. Πλευρικό κουμπί 1 (Προεπιλεγμένη ρύθμιση: Επόμενη σελίδα)
3. Πλευρικό κουμπί 2 (Προεπιλεγμένη ρύθμιση: Προηγούμενη σελίδα)
4. Δεξί κουμπί
5. Τροχός κύλισης
6. Κουμπί εναλλαγής DPI (με ενδεικτική λυχνία LED)
7. Οπτικός αισθητήρας
8. Ενεργοποίηση/Απενεργοποίηση
9. Θήκη Dongle
10. Ασύρματο USB Dongle

Επίπεδο & ρύθμιση DPI

Πατήστε το κουμπί DPI για να εναλλαγή DPI μεταξύ των 3 επιπέδων. Ο αριθμός αναλαμπών της πράσινης λυχνίας LED στο ποντίκι αντιστοιχεί στο επίπεδο DPI.

Επίπεδο	DPI	Ο αριθμός αναλαμπών της πράσινης λυχνίας LED
1	1000	Η λυχνία LED αναβοσβήνει μία φορά
2 (Προεπιλογή)	1200 (Προεπιλογή)	Η λυχνία LED αναβοσβήνει δύο φορές (Προεπιλογή)
3	1600	Η λυχνία LED αναβοσβήνει τρεις φορές

Ενδεικτική λυχνία LED

Το ποντίκι μπορεί να σηματοδοτήσει την κατάστασή του μέσω της ενδεικτικής λυχνίας LED. Όταν ο δέκτης αποσυνδεθεί από την πρίζα ή απενεργοποιηθεί ο υπολογιστής, η λυχνία LED σβήνει.

Κατάσταση ποντικιού	Χρώμα LED	Επίδραση ενδεικτικής λυχνίας LED
Ενεργοποίηση (χωρίς σύνδεση δέκτη)	Πράσινο	Η λυχνία LED ανάβει σταθερά για 5 δευτερόλεπτα και, στη συνέχεια, σβήνει.
Ενεργοποίηση (με σύνδεση δέκτη)	Πράσινο	Η λυχνία LED αναβοσβήνει γρήγορα για 8 δευτερόλεπτα.
Χαμηλή φόρτιση μπαταρίας	Πράσινο	Η λυχνία LED αναβοσβήνει.
Γίνεται φόρτιση	Κόκκινο	Η λυχνία LED παραμένει αναμμένη.
Πλήρης φόρτιση	Κόκκινο	Η λυχνία LED σβήνει.

Αναστολή λειτουργίας

Μετά από 8 λεπτά αδράνειας, το ποντίκι εισέρχεται σε κατάσταση αναστολής λειτουργίας. Κάντε κλικ σε οποιοδήποτε κουμπί ή μετακινήστε τον τροχό για να το ενεργοποιήσετε.

※ Για περισσότερες πληροφορίες, επισκεφθείτε την επίσημη ιστοσελίδα της MSI.

FCC Compliance Statement

This device complies with Part 15 of the FCC Rules. Operation is subject to the following two conditions:

- This device may not cause harmful interference.
- This device must accept any interference received, including interference that may cause undesired operation.

This equipment has been tested and found to comply with the limits for a class B digital device, pursuant to part 15 of the FCC Rules. These limits are designed to provide reasonable protection against harmful interference in a residential installation.
This equipment generates, uses and can radiate radio frequency energy and, if not installed and used in accordance with the instructions, may cause harmful interference to radio communications. However, there is no guarantee that interference will not occur in a particular installation. If this equipment does cause harmful interference to radio or television reception, which can be determined by turning the equipment off and on, the user is encouraged to try to correct the interference by one or more of the following measures:

- Reorient or relocate the receiving antenna.
- Increase the separation between the equipment and receiver.
- Connect the equipment into an outlet on a circuit different from that to which the receiver is connected.
- Consult the dealer or an experienced radio/TV technician for help.

CAUTION:
Any changes or modifications not expressly approved by the grantee of this device could void the user's authority to operate the equipment. Where shielded interface cables have been provided with the product or specified additional components or accessories elsewhere defined to be used with the installation of the product, they must be used in order to ensure compliance with FCC regulations.
Services web address: www.msi.com

RF Exposure Statements

The device has been evaluated to meet general RF exposure requirement. The device can be used in portable exposure condition without restriction.

I4L-MS-8ZBG

CE RED Compliance Statement

EU Simplified Declaration of Conformity

Hereby, msi Inc. declares that the radio equipment type MS-8ZBG is in compliance with Directive 2014/53/EU. The full text of the EU Declaration of conformity is available at the following internet address: https://www.msi.com

UKCA Compliance Statement

UKCA Simplified Declaration of Conformity

Hereby, msi Inc. declares that the radio equipment type MS-8ZBG is in compliance with the essential requirements and other relevant provisions of the Radio Equipment Regulations 2017. The full text of the UK Declaration of Conformity may be found at the following internet address: https://www.msi.com

ISED Compliance Statement

This device contains licence-exempt transmitter(s)/receiver(s) that comply with Innovation, Science and Economic Development Canada's licence-exempt RSS(s). Operation is subject to the following two conditions: (1) This device may not cause interference. (2) This device must accept any interference, including interference that may cause undesired operation of the device.

L'émetteur/récepteur exempt de licence contenu dans le présent appreil est conforme aux CNR d'Innovation, Sciences et Développement économique Canada applicables aux appareils radio exempts de licence. L'exploitation est autorisée aux deux conditions suivantes: (1) L'appareil ne doit pas produire de brouillage; (2) L'appareil doit accepter tout brouillage radioélectrique subi, même si le brouillage est susceptible d'en compromettre le fonctionnement.

IC Exposure

The device has been evaluated to meet general RF exposure requirement. The device can be used in portable exposure condition without restriction.

L'équipement a été évalué comme satisfaisant aux exigences générales en matière d'exposition aux radiofréquences. L'appareil peut être utilisé sans restriction dans des conditions d'exposition portatives.

IC 3715A-8ZBG

CAN ICES(B)/NMB(B)

This Class B digital apparatus complies with Canadian ICES-003.

Cet appareil numérique de la claseee B est conforme a la norme ICES-003 du Canada.

Caution

1. Replacement of battery with an incorrect type that can defeat a safeguard (for example, in the case of some lithium battery types);
2. Disposal of a battery into fire or a hot oven, or mechanically crushing or cutting of a battery, that can result in an explosion;
3. Leaving a battery in an extremely high temperature surrounding environment that can result in an explosion or the leakage of flammable liquid or gas;
4. A battery subjected to extremely low air pressure that may result in an explosion or the leakage of flammable liquid or gas.
5. High or low extreme temperatures that a BATTERY can be subjected to during use, storage or transportation; and
6. Low air pressure at high altitude.

Mise en garde

1. Remplacement de la batterie par un type incorrect pouvant contourner une protection (par exemple, dans le cas de certains types de batteries au lithium) ;
2. Élimination d'une batterie par incinération ou dans un four chaud, ou écrasement ou découpe mécanique d'une batterie, pouvant entraîner une explosion ;
3. Laisser une batterie dans un environnement à température extrêmement élevée, pouvant entraîner une explosion ou la fuite de liquide ou de gaz inflammable ;
4. Exposer une batterie à une pression atmosphérique extrêmement basse, pouvant entraîner une explosion ou la fuite de liquide ou de gaz inflammable.
5. Les températures extrêmes élevées ou basses auxquelles une BATTERIE peut être soumise pendant son utilisation, son stockage ou son transport ;
6. low air pressure at high altitude.

CMIIT ID 标示于产品上

安全说明：

- 请在温度为0°C (32°F)至40°C(104°F)之间的环境中使用本产品。
- 请依照产品上的电源功率贴纸说明使用正确的电源变压器，如果使用错误规格的电源变压器有可能会造成内部零件的损坏。
- 请勿将产品放置于不平坦或不稳定的表面,若产品的机壳段损，请联络维修服务人员。
- 请勿在产品上放置其他物品,请勿将任何物品塞入产品内，以避免引起组件短路或电路损毁。
- 请保持机器在干燥的环境下使用、雨水、湿气、液体等含有矿物质将会腐蚀电子线路，请勿在雷电天气下使用数据机。
- 请勿堵塞产品的通风孔，以避免因散热不良而导致系统过热。
- 请勿使用破损的电源线,附件或其他周边产品。
- 如果电源已毁损，请不要尝试自行修复，请将其交给专业技术服务人员或经销商来处理。
- 为了防止电击风险，在搬动主机之前，请先将电源线插头暂时从电源插座上拔除。

电子电气产品有害物质限制使用标识要求：图中之数字为产品之环保使用期限。仅指电子电气产品中含有的有害物质不致发生外泄或突变从而对环境造成污染或对人身、财产造成严重损害的期限。

声明：

本产品符合”微功率短距离无线电发射设备目录和技术要求 “的通用微功率设备F类设备要求，使用频率:2400-2483.5MHz;发射功率限值：10mW(e.i.r.p)，频率容限：75kHz。

(一) 符合”微功率短距离无线电发射设备目录和技术要求”的具体条款和使用场景，天线类型为PCB板载天线，设备开机后通过拨动开关选择，进入微功率模式；若要退出微功率模式，则相应通过拨动开关操作，进入其它模式。

(二) 不得擅自改变使用场景或使用条件、扩大发射频率范围、加大发射功率（包括额外加装射频功率放大器），不得擅自更改发射天线;

(三) 不得对其他合法的无线电台（站）产生有害干扰，也不得提出免受有害干扰保护;

(四) 应当承受辐射射频能量的工业、科学及医疗（ISM）应用设备的于扰或其他合法的无线电台（站）干扰;

(五) 如对其他合法的无线电台（站）产生有害于扰时，应立即停止使用，并采取措施消除干扰后方可继续使用;

(六) 在航空器内和依据法律法规、国家有关规定、标准划设的射电天文台、气象雷达站 、卫星地球站（含测控、测距、接收、导航站）等军民用无线电台（站）、机场等 的电磁环境保护区域内使用微功率设备，应当遵守电磁环境保护及相关行业主管部 门的规定;

(七) 禁止在以机场跑道中心点为圆心、半径5000米的区域内使用各类模型遥控器;

(八) 微功率设备使用时温度（ 摄氏度:0℃~+40℃）和电压（ DC 5V）的环境条件。

NCC 警語

取得審驗證明之低功率射頻器材，非經核准，公司、商號或使用者均不得擅自變更頻率、加大功率或變更原設計之特性及功能。低功率射頻器材之使用不得影響飛航安全及干擾合法通信；經發現有干擾現象時，應立即停用，並改善至無干擾時方得繼續使用。前述合法通信，指依電信管理法規定作業之無線電通信。低功率射頻器材忍受合法通信或工業、科學及醫療用電波輻射性電機設備之干擾。

BSMI 電池警語

1. 使用不正確類型的電池進行更換，這可能會破壞安全防護（例如，某些鋰電池類型的情況）；
2. 將電池丟入火中或熱爐中，或對電池進行機械性壓碎或切割，這可能會導致爆炸；
3. 將電池置於極高溫度的環境中，這可能會導致爆炸或可燃液體或氣體洩漏；
4. 將電池暴露於極低氣壓環境中，這可能會導致爆炸或可燃液體或氣體洩漏。

日本 VCCI CLASS B 宣言

この装置は、クラスB情報技術装置です。この装置は、家庭環境で使用する事を目的としていますが、この装置がラジオやテレビジョン受信機に近接して使用されると、受信障害を引き起こすことがあります。取扱説明書に従って正し取り扱いをして下さい。VCCI-B本製品は、EMC準拠の周辺機器およびシステムコンポーネント間にシールドケーブル（イーサーネットワークケーブル）が使用されている状況で、EMCへの準拠が実証されています。ラジオ、テレビ、およびその他の電子機器への干渉が発生する可能性を低減するため、EMC準拠の周辺機器およびシステムコンポーネント間にシールドケーブルを使用することが重要です。

重要：MSIの許諾を得ることなく本製品に変更または改変を加えると、電磁両立性（EMC）および無線に準拠しなくなり、製品を操作するための許諾が取り消されるおそれがあります。

KCC 인증

상호 : (주) 엠에스아이코리아
제품명 : 특정소출력 무선기기
(무선데이터통신시스템용 무선기기)
모델명 : MS-8ZBG
제조년월 : 2025 년
제조자 및 제조국가 : MSI/중국
R-R-MSI-MS-8ZBG

상호 : (주) 엠에스아이코리아
제품명 : Wireless USB Dongle
모델명 : WD05
제조년월 : 2025년
제조자 및 제조국가 : MSI/중국
R-R-MSI-WD05

Specifications

Wireless MOUSE 無線滑鼠 Input / 輸入: DC 5.0V / 300mA

	Temperature 溫度	Humidity 溼度
Operating 操作溫度	0 ~ 40ºC	10 ~ 95%
Storage 儲存溫度	-30 ~ 70ºC	10 ~ 95%

REACH

Complying with the REACH (Registration, Evaluation, Authorisation, and Restriction of Chemicals) regulatory framework, we published the chemical substances in our products at msi REACH website at https://csr.msi.com/global/Product-Chemical-Management.

Bangladesh RoHS Statement

This product shipping to Bangladesh comply with RoHS requirements as prescribed in the Hazardous Waste (E-waste) Management Rules, 2021 by Government of Bangladesh.

For more information, please refer: https://csr.msi.com/global/bangladesh-rohs-statement

Bangladesh E-waste Management Reminder

Please manage, dismantle, dispose of, or recycle e-waste properly as per the Environmental Protection Rules, 1997 to avoid the harm that may be caused to the environment and ecosystem, public interest and public health.

Material Declaration under India's Plastic Waste Management Rules

INDOMSI COMPUTERS PRIVATE LIMITED
Regn. No.: IM-06-000-06-AAHCI0478A-25
Thickness ≥ 50 microns

India PWM information
https://csr.msi.com/global/india-pwm-information

Safety & Warning Instructions

Read the safety instructions carefully and thoroughly. All cautions and warnings on the equipment or user's manual should be noted.

- Do not leave the product in an unconditioned environment with a storage temperature above 60ºC (140ºF) or below 0ºC (32ºF), which may damage the product.
- Use this product in environments with ambient temperatures between 0°C(32°F) and 40°C(104°F).
- Refer to the rating label on the bottom of your product and ensure your power source complies with this rating.
- DO NOT place on uneven or unstable work surfaces. Seek servicing if the casing has been damaged.
- DO NOT place or drop objects on top and do not shove any foreign objects into the product.
- DO NOT expose to or use near liquids, rain, or moisture.
- DO NOT cover the vents on the product to prevent the system from getting overheated.

Battery Statement

- Replacement of battery with an incorrect type that can defeat a safeguard (for example, in the case of some lithium battery types);
- Disposal of a battery into fire or a hot oven, or mechanically crushing or cutting of a battery, that can result in an explosion;
- Leaving a battery in an extremely high temperature surrounding environment that can result in an explosion or the leakage of flammable liquid or gas;
- A battery subjected to extremely low air pressure that may result in an explosion or the leakage of flammable liquid or gas.

Charging Information

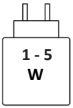

The power delivered by the charger must be between min. 1 Watts required by the radio equipment, and max. 5 Watts in order to achieve the maximum charging speed

限用物質含有情況標示聲明書

限用物質含有情況標示聲明書

Declaration of the Presence Condition of the Restricted Substances Marking

設備名稱：無線滑鼠　　型號（型式）：MS-8ZBG

Equipment name　　Type designation (Type)

單元 Unit	限用物質及其化學符號 Restricted substances and its chemical symbols					
	鉛Lead (Pb)	汞Mercury (Hg)	鎘 Cadmium (Cd)	六價鉻 Hexavalent chromium (Cr^{+6})	多溴聯苯 Polybrominated biphenyls (PBB)	多溴二苯醚 Polybrominated diphenyl ethers (PBDE)
印刷電路及電子組件	○	○	○	○	○	○
外殼	○	○	○	○	○	○
接收器及配件	○	○	○	○	○	○
線材	○	○	○	○	○	○

備考1.〝超出0.1 wt %〞及〝超出0.01 wt %〞係指限用物質之百分比含量超出百分比含量基準值。

Note 1：“Exceeding 0.1 wt %” and “exceeding 0.01 wt %” indicate that the percentage content of the restricted substance exceeds the reference percentage value of presence condition.

備考2.〝○〞係指該項限用物質之百分比含量未超出百分比含量基準值。

Note 2：“○” indicates that the percentage content of the restricted substance does not exceed the percentage of reference value of presence.

備考3.〝—〞係指該項限用物質為排除項目。

Note 3：The “—” indicates that the restricted substance corresponds to the exemption.

产品中有毒有害物质或元素的名称及含量

部件名称	有害物质					
	铅 (Pb)	汞 (Hg)	镉 (Cd)	六价铬 (Cr (VI))	多溴联苯 (PBB)	多溴二苯醚 (PBDE)
印刷电路板组件*	○	○	○	○	○	○
外壳及附件	○	○	○	○	○	○

○：表示该有毒有害物质在该部件所有均质材料中的含量均在 SJ/T11363 2006 标准规定的限量要求以下。

×：表示该有毒有害物质至少在该部件的某一均质材料中的含量超出 SJ/T11363 2006 标准规定的限量要求。

* 印刷电路板组件：包括印刷电路板及其零部件、电子元器件等。

表中标有 ”X” 的所有部件都符合欧盟 ROHS 法规。

10 在中华人民共和国境内销售的电子信息产品必须标示此标志，标志内的数字表示在正常的使用状态下的产品环保使用年限。

FR

Cet appareil, ses accessoires, cordons et batteries se recyclent

À DÉPOSER EN MAGASIN OU **À DÉPOSER EN DÉCHÈTERIE**

Points de collecte sur www.quefairedemesdechets.fr
Privilégiez la réparation ou le don de votre appareil !